CATÁLOGO CATALOGUE CATALOGUE KATALOG

evolución

cons
tante

constant evolution
constante évolution
konstante evolution

empresa

• INNOVACIÓN

La creación de Siplan en 1993 para comercializar el toldo plano revolucionó el mercado. Desde entonces, muchos han sido los productos que han ido engrosando el catálogo de Siplan hasta convertirlo en el más moderno y funcional del mercado. Y siempre con un toque de distinción en cuanto al diseño, que ha hecho que haya un antes y un después de la aparición de nuestra empresa en el mundo del toldo.

Esta vocación estética, presente en todos nuestros productos, se ve refl ejada en la amplia gama de artículos que ofrecemos, así como en las formas suaves y ligeras con que dotamos a nuestros productos para que el toldo se convierta, además de un protector solar, en un elemento más de decoración de viviendas, establecimientos comerciales, terrazas o jardines.

Nuestro afán innovador y de renovación constante queda patente en el proceso de desarrollo que ha llevado la empresa a la hora de lanzar productos al mercado.

• INNOVATION

The creation of Siplan in 1993 to sell fl at awnings revolutionised the market. Since then, the Siplan catalogue has been growing with products, making it the most modern and functional company in the market. The touch of refi nement in the design has meant that one can distinguish a before and after since the appearance of our company in the world of awnings.

This commitment to achieving aesthetic appeal in all our products is refl ected in the wide range of articles we offer and the soft, lightweight materials we use, so that as well as being used as sun protection, the awning is transformed into another part of the decoration of the home, shop, terrace or garden.

Our dedication to innovation and renewal is obvious in the development process that the company carries out when launching products in the market.

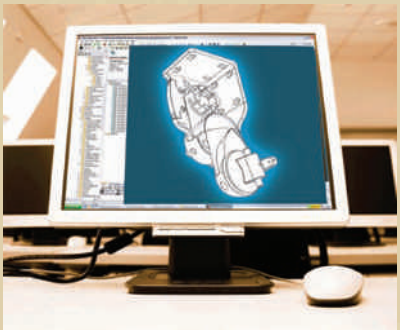

• CALIDAD Y MEDIOAMBIENTE

Nuestra meta diaria es hacer de la calidad nuestra mejor carta de presentación. Por este motivo, aplicamos este concepto a todos los procesos por los que pasa un producto hasta llegar a manos de nuestros clientes.

Todos nuestros productos están fabricados con aleaciones de aluminio de primera calidad y lacadas de acuerdo a normas Qualicoat. Además, los accesorios y tornillería empleados son de acero inoxidable A-2 70, lo que les proporciona una alta resistencia y durabilidad ante cualquier agente externo (sol, viento, lluvia, mar…)

Nuestro Departamento Técnico está compuesto por ingenieros, que trabajan para que todos nuestros productos cumplan sobradamente todas las necesidades específi cas del mercado del toldo:

- Resistencia a condiciones climáticas adversas.
- Funcionalidad (en el montaje profesional y en el uso del cliente fi nal).
- Diseño: que se integre en cualquier ambiente, aportando un toque de distinción.

Este compromiso con la calidad y el medioambiente nos ha llevado a certifi carnos en las normas ISO 9001:2008 (sistema de gestión de calidad) e ISO 14001:2004 (sistema de gestión medioambiental).

• QUALITY AND THE ENVIRONMENT

Our daily goal is to turn the concept of Quality into our best endorsement. That is why we apply the concept to all of the processes that our products go through, until they are delivered to our customers.

All our products are manufactured with the highest quality aluminium alloys and lacquered in line with Qualicoat regulations. What's more, the accessories and nuts and bolts are A-2 70 stainless steel, making them highly resistant and durable against all external agents (sun, wind, rain, sea, etc).

Our Technical Department consists of engineers that work to make sure that all of our products more than meet each and every one of the specifi c needs of the awning market:

- Resistance to adverse weather conditions.
- Functionality (in the professional assembly and the use by the end client).
- Design: that blends in with any environment, offering a touch of refi nement.

Our commitment to quality and the environment has meant that the company is now certifi ed in the ISO 9001:2008 (quality management system) and ISO 14001:2004 (environmental management system).

company
entreprise
fi rma

• INNOVATION

La création de Siplan en 1993 pour commercialiser le store plat a révolutionné le marché. Depuis lors, nombreux sont les produits qui sont venus étoffer le catalogue de Siplan, au point d'en faire le plus moderne et fonctionnel du marché. Et toujours avec une touche de distinction quant au design, qui a fait qu'il existe un avant et un après l'apparition de notre entreprise dans le monde du store.

Cette vocation esthétique, présente dans tous nos produits, est refl étée dans la vaste gamme d'articles que nous offrons, ainsi que dans les formes douces et légères dont nous dotons nos produits pour que le store se convertisse, outre en protecteur solaire, en un élément de décoration supplémentaire de logements, établissements commerciaux, terrasses ou jardins.

Notre effort constant d'innovation et de rénovation est manifeste dans le processus de développement qui a été mené par l'entreprise au moment de lancer des produits sur le marché.

• UNTERNEHMEN

Die Firma SIPLAN wurde 1993 gegründet und revolutionierte vom Anfang an den Markisenmarkt. Seither sind viele weitere eigene Entwicklungen im Programm aufgenommen worden. Heute gilt dieser Vollsortiment zum modernsten und funktionsorientiertesten in der Branche.

Mit seinem unverkennbaren Design ist man bei SIPLAN stolz eine neue Äera in den Markt eingeläutet zuhaben.

Diese bei allen unseren Markisen vorhandene Ästhetik spiegelt sich in der umfangreichen Palette an Artikeln wieder mit ausgewogenen Formen und Nuancen. Ausserdem schmücken diese Wohnungen, Geschäfte, Terrassen, Sitzplätze usw. als Sonnenschutz.

Mit den konstanten Neuentwicklungen wird unser Streben nach Innovation offensichtlich. Das Unternehmen verblüfft die Branche immer wieder durch überlegene und ausgereiften Produkten.

• QUALITÉ ET ENVIRONNEMENT

Notre but quotidien est de faire de la qualité notre meilleure carte de visite. Pour cette raison, nous appliquons ce concept à tous les processus par lesquels passe un produit jusqu'à arriver entre les mains de nos clients.

Tous nos produits sont fabriqués avec des alliages d'aluminium de première qualité et laqués conformément aux normes Qualicoat. De plus, les accessoires et visserie employés sont en acier inoxydable A-2 70, ce qui leur donne une forte résistance et durabilité face à tout agent externe (soleil, vent, pluie, mer...)

Notre service technique est composé d'ingénieurs, qui travaillent pour que tous nos produits répondent largement à tous les besoins spécifi ques du marché du store:

- Résistances aux conditions climatiques adverses.
- Fonctionnalité (dans le montage professionnel et dans l'utilisation du client fi nal).
- Design: qui s'intègre dans n'importe quel cadre, en apportant une touche de différence.

Cet engagement avec la qualité et l'environnement nous à conduit à obtenir les certifi cats de normes ISO 9001:2008 (système de gestion de qualité) et ISO 14001:2004 (système de gestion environnemental).

• QUALITÄT UND UMWELT

Unser Ziel ist, die beste Qualität herzustellen. Deshalb wenden wir dieses Konzept in alle Phasen und Verfahren der Produktion an, bis die Produkte bei unseren Kunden ankommen. Alle unsere Produkte sind aus erstklassigen Aluminiumlegierungen hergestellt und nach Qualicoat-Normen. Pulverbeschichtet Die Schrauben und das Zubehör sind aus rostfreiem Stahl A-270, sodass diese extrem widerstandsfähig und dauerhaft gegenüber externen Einfl üssen sind (Sonne, Wind, Sauerregen, Salzwasser…). Unsere Ingenieure setzen alles daran damit unsere Markisen die extremsten Anforderungen des Marktes erfüllen.

- Dauerhaftigkeit gegenüber negativen Klimabedingungen.
- Funktionalität (bei professioneller Montage und bei Sachgemäße Anwendung).
- Design: Integration in alle Umgebungen mit unterschiedlichen Produktenlinien.

Dieser Kompromiss mit der Qualität und der Umwelt wird durch die Zertifi kate der Normen ISO 9001:2008 (Qualitätsmanagementsystem) und ISO 14001 2004 (Umweltmanagementsystem) untermauert.

empresa company entreprise fi rma

• SERVICIO

• ATENCIÓN AL CLIENTE.

Los clientes pueden realizar sus pedidos o consultar cualquier duda o información de cualquier tipo a través de teléfono, fax o correo electrónico. Además, nuestros especialistas del Departamento Técnico están a su disposición para resolver cualquier duda técnica que se pueda plantear.

Teléf.: +34 955 631 132
Fax: +34 955 631 387
E-mail:comercial@siplan.com
Web: www.siplan.com

• SERVICE

• CUSTOMER SERVICE

You can get in touch with us to solve any queries or doubts using any of the following:

Phone: +34 955 631 132
Fax: +34 955 631 387
E-mail: comercial@siplan.com
Web: www.siplan.com

• SERVICE

• SERVICE CLIENTS

Vous pouvez nous contacter pour résoudre toute demande ou doute en utilisant l'un des moyens suivants:

Tel.: +34 955 631 132
Fax: +34 955 631 387
E-mail:comercial@siplan.com
Web: www.siplan.com

• KUNDENDIENST

• KUNDENDIENST

Die Kunden können ihre Aufträge nachverfolgen oder aber Fragen und Informationen per Telefon, Fax oder E-Mail jederzeit stellen. Außerdem stehen Ihnen unsere technischen Abteilungen für die Lösung komplizierteren Spezifi schen Problemen zur Verfügung.

Tel.: +34 955 631 132
Fax: +34 955 631 387
E-mail:comercial@siplan.com
Web: www.siplan.com

• LOGÍSTICA

Somos conscientes de la importancia que el servicio tiene en el mercado. No basta con tener un producto competitivo. Hay que ser capaces de servirlo a tiempo y en condiciones óptimas en cualquier punto que el cliente lo solicite. Para solucionar las difi cultades que a veces surgen utilizando el transporte convencional, Siplan cuenta con su propio servicio de transporte para cubrir el cien por cien de la geografía española y europea.

El stock es otra baza fundamental a la hora de dar una respuesta ágil y efi caz al cliente. Por este motivo SIPLAN cuenta con 2 almacenes logísticos situados en Sevilla y Zaragoza que nos permiten ofrecer una excelente calidad de servicio"

• LOGISTICS

We know how important the service is in the market. It is not enough to have a competitive product. You must also be capable of delivering on time and in top conditions, anywhere that the customers requests. To solve the problems that sometimes arise with conventional transport, Siplan has its own transportation service to cover the whole of Spain and Europe.

Stock is another essential element when giving the customer a fl exible and effective response. That is why SIPLAN has two logistics warehouses located in Seville and Zaragoza allowing us to provide an excellent quality service.

• LOGISTIQUE

Nous sommes conscients de l'importance que le service tient sur le marché. Il ne suffi t pas d'avoir un produit compétitif. Il faut être capables de le fournir à temps et dans des conditions optimales en tout point sollicité par le client. Pour résoudre les diffi cultés qui surgis sent parfois en utilisant le transport conventionnel, Siplan dispose de son propre service de transport pour couvrir cent pour cent de la géographie espagnole et européenne.

Le stock est une autre base fondamentale au moment de donner une réponse rapide et effi cace au client. C'est pour cette raison que SIPLAN dispose de 2 magasins logistiques situés à Séville et à Saragosse qui nous permettent d'offrir une excellente qualité de service.

• LOGÍSTIK

Wir sind uns der Bedeutung dieses Service bewusst. Ein wettbewerbsfähiges Produkt zu haben reicht nicht aus. Man muss es fristgemäß und in optimalen Bedingungen überall dort hin liefern können, wo der Kunde es wünscht. Die manchmal auftretenden Probleme des konventionellen Transports löst Siplan mit seiner eigenen Spedition für den Vertrieb in ganz Spanien und Europa.

Ein weiterer wesentlicher Trumpf ist der Lagerbestand, wenn es um eine schnelle und effiziente Reaktion auf Kundenanfragen geht Deshalb verfügt SIPLAN über 2 Logistiklager in Sevilla und Zaragoza, damit wir einen erstklassigen Service überall anbieten können.

índice

página / page
page / seite

EMPRESA / COMPANY / ENTREPRISE / FIRMA 4

Política de Calidad / quality policy / politique de qualité / qualitätspolitik 8
Condiciones Generales / general conditions / conditions générales / allgemeine bedingungen 10
Explicaciones de las referencias / explanations of the references / explications des références / erklärungen der referenzen 11
Acabados especiales en madera / Special fi nish wood / fi nition bois spécial / spezielle endverarbeitungen in holz 12
Certifi cados /Certifi cates / Certifi cats / Zertifi kate 13

SISTEMA DE BRAZOS / ARMS SYSTEMS / SYSTÈMES D'BRAS / ARMSYSTEME 15

Brazos Vinci 17
Brazos Mini-Vinci 23
Monobloc 29
Dúplex 35
K-Set 10 41
Cofre T-VI 47
Cofre T-V 53
Semicofre 59
Minicofre 65
Brazo Acodado, con Tensión y Semitensión 71
Brazos Stor 77
Capota Rápida 83

ACCESORIOS BRAZOS / ACCESSORIES ARMS SYSTEMS / ACCESSOIRES BRAS / ZUBEHÖR ARMSYSTEME 89

Soporte Jaraba, Soportes con eje, Máquinas y Tejadillos 90-91
Perfi les, Tapones y Tubos de Enrolle 92
Casquillos y Manivelas 93

SISTEMAS DE TOLDO PLANO / FLAT AWNING SYSTEMS / SYSTEMES STORES PLANES / FLACHE MARKISENSYSTEME 95

Versiplan 97
Sferic 90 x 96 / Pérgola 90 x 96 103
Sferic 90 x 45 / Pérgola 90 x 45 106
Mezcla de Sistemas 110
Escuadra Cardan 112
Siplano 80 x 40 / Pérgola 80 x 40 113
Accesorios de Toldo Plano / Flat Awning Accessories / Accessoires Stores Planes / Zubehör der Flachen Markise 117
Siplano Eléctrico 90x96/90x45/80x40 121
Siplano Eléctrico 80x40 124
Cercha Compacta 127
Cortavientos 131
Siplano 51 x 51 137

ACCESORIOS VARIOS / MISCELLANEOUS ACCESSORIES / ACCESSOIRES DIVERS / VERSCHIEDENES ZUBEHÖR 141

política de calidad y medio ambiente

QUALITY AND ENVIRONMENTAL POLICY

DESISA, S.A. is a company involved in the Manufacture of Iron Fittings for Awnings, whose main objective it to provide top quality products and guarantee that the customer's requirements are met and that all the legal and regulatory requirements are observed, ensuring an increase in competitiveness, the continual improvement of our company and pollution prevention.

To achieve these objectives, we have an Integrated Quality and Environmental Management System based on the UNE-EN ISO 9001:2008 and UNE-EN ISO 14001:2004 standards contributing to the continual improvement of the service offered and our commitment to the environment.

In order to follow the guidelines that have been laid down, DESISA, S.A.'s commitment to quality and the environment are fundamentally based on the following factors:

- To listen to our clients, involving them in determining the Quality requirements that meet their needs and in the systems used to obtain them.
- Qualified staff that are undergoing continuous technical training to ensure that the work is correctly carried out.
- Manufacture machinery and ironwork assembly for awnings subjected to a system of checks and calibrations ensuring service quality.
- Suppliers that guarantee the quality that DESISA, S.A. offers its clients.
- Constantly improving the efficiency of our integrated quality and environmental management system by analysing data and information to enhance our processes.
- Drawing up and updating the specific procedures and the corresponding quality plans for our services as a necessary condition for achieving the quality objective.
- Manage dangerous waste and control gas and waste emissions.

The Management of DESISA, S.A. trusts that the entire organisation understands the importance of this document and includes it in their work style.

Gonzalo García González
Sales and Production Manager
Version 3.0. May 25, 2009

POLITIQUE DE QUALITÉ ET DE L'ENVIRONNEMENT

DESISA, S.A. en tant qu'entreprise dédiée à la Fabrication de ferrures pour stores, a pour objectif principal d'offrir des produits de qualité maximum et de garantir le respect des conditions établies par le client, ainsi que de celles légales et réglementaires dans tous ses services et autres exigences, en assurant l'augmentation de la compétitivité, l'amélioration continue de notre entreprise et la prévention de la pollution.

Pour atteindre ces buts, elle dispose d'un Système de gestion intégré de qualité et environnement basé sur les Normes UNE-EN ISO 9001:2008 et UNE-EN ISO 14001:2004, qui favorise l'amélioration continue du service offert et l'engagement environnemental.

Pour pouvoir suivre les directives établies, DESISA, S.A. maintient un engagement de qualité et environnement fondamentalement basé sur les facteurs suivants :

- L'écoute de nos clients, en les impliquant dans la détermination des exigences de qualité qui leur conviennent et dans les systèmes arbitrés pour leur obtention.
- Un personnel qualifié et en constante formation technique et environnementale pour le développement correct des travaux.
- Des machines de fabrication et de montage de ferrures pour stores soumises à un programme de révisions et de calibrages qui assure la qualité du service.
- Des fournisseurs qui garantissent la qualité que DESISA, S.A. offre à ses clients.
- Améliorer de manière continue l'efficacité de notre Système de gestion intégré de qualité et environnement en utilisant l'analyse de données et l'information pour l'amélioration de nos procédés.
- Rédiger et maintenir à jour les Procédures spécifiques et les Plans de qualité de nos services correspondants, comme condition nécessaire pour atteindre l'objectif de la qualité.
- Gérer les déchets dangereux et contrôler les émissions de gaz et des rejets.

La direction de DESISA, S.A. compte sur le fait que toute l'Organisation comprend l'importance de ce document et l'intègre dans son style de travail.

Gonzalo García González
Chef de la production et des achats
Version 3.0. 25 mai 2009

QUALITÄTS UND UMWELTPOLITIK

DESISA, S.A. stellt Beschläge für Markisen her; hauptsächliches Ziel des Unternehmens ist das Angebot erstklassiger Produkte, die Garantie, dass der Bedarf des Kunden zufrieden gestellt wird und alle legalen Anforderungen und Regeln berücksichtigt werden, was die Wettbewerbsfähigkeit erhöht, die kontinuierliche Besserung unseres Unternehmens garantiert und die Kontamination vorbeugt.

Um diese Ziele zu erreichen verfügen wir über ein auf den Normen UNE-EN ISO 9001:2008 und UNE-EN ISO 14001:2004 basierendes integriertes Qualitäts- und Umweltmanagementsystem, dass den Service und unseren Kompromiss mit der Umwelt kontinuierlich verbessert.

Diese Richtlinien hält, DESISA, SA mittels eines Kompromisses der Qualität und Umwelt gegenüber ein, der vor allem auf den folgenden Fakturen basiert:

- Unsere Kunden anhören und sie in die Bestimmung der Qualitätsbedingungen einbinden, die ihren Bedarf erfüllen und ebenso in die Systeme, die dies ermöglichen
- Kontinuierlich in Technik und Umwelt sich fortbildendes qualifiziertes Personal, um die korrekte Ausführung der Arbeit zu gewährleisten.
- Produktion von Maschinen und Montage der Beschläge für Markisen mit einem Kontroll- und Eichungssystem, was die Qualität der Dienstleistung gewährleistet.
- Lieferanten, die die Qualität garantieren, die DESISA, SA seinen Kunden anbietet.
- Kontinuierliche Verbesserung der Effizienz unseres integrierten Qualitäts- und Umweltmanagementsystems mittels Datenanalyse und Information zur Verbesserung unserer Verfahren.
- Erstellung und Aktualisierung der spezifischen Vorgänge und der entsprechenden Qualitätspläne unserer Dienstleistungen, eine unbedingte Voraussetzung für den Erfolg der Qualitätsziele.
- Verwaltung und Kontrolle gefährlicher Abfälle und Emissionen von Abgasen

Die Leitung von DESISA, SA ist davon überzeugt, dass die gesamte Organisation die Bedeutung dieses Dokuments versteht und demnach arbeitet.

Gonzalo García González
Leiter Produktion und Einkauf
Version 3.0. der 25 Mai 2009

política de calidad y medio ambiente
quality and environmental policy
politique de qualité et de l'environnement
qualitäts und umweltpolitik

Desisa S.A.
Con la garantía del Grupo Siplon

POLÍTICA DE CALIDAD Y MEDIO AMBIENTE

DESISA, S.A. como empresa dedicada a la *Fabricación de Herrajes para Toldos*, tiene marcado como objetivo principal ofrecer productos de máxima calidad y garantizar el cumplimiento de los requisitos establecidos por el cliente, así como los legales y reglamentarios en todos sus servicios y otros requisitos, asegurando el aumento de competitividad, la mejora continua de nuestra empresa y la prevención de la contaminación.

Para la consecución de estas metas, dispone de un Sistema de Gestión Integrado de Calidad y Medio Ambiente basado en las Normas *UNE-EN ISO 9001:2008* y *UNE-EN ISO 14001:2004*, que favorece la mejora continua del servicio ofrecido y el compromiso ambiental.

Para poder seguir las directrices establecidas, **DESISA, S.A.** mantiene un compromiso de calidad y medio ambiente basado fundamentalmente en los siguientes factores:

- Escuchar a nuestros clientes, implicándoles en la determinación de los requisitos de Calidad que les satisfaga y en los sistemas que se arbitren para su obtención.
- Personal cualificado y en continua formación técnica y ambiental para el correcto desarrollo de los trabajos.
- Maquinaria de fabricación y montaje de herrajes para toldos sometida a un programa de revisiones y calibraciones que asegura la calidad del servicio.
- Proveedores que garantizan la calidad que **DESISA, S.A.** ofrece a sus clientes.
- Mejorar de forma continua la eficacia de nuestro Sistema de Gestión Integrado de Calidad y Medio Ambiente usando el análisis de datos y la información para la mejora de nuestros procesos.
- Redactar y mantener actualizados los Procedimientos Específicos y los correspondientes Planes de Calidad de nuestros servicios, como condición necesaria para lograr el objetivo de la Calidad.
- Gestionar los residuos peligrosos y controlar las emisiones gaseosas y de los vertidos.

La Dirección de **DESISA, S.A.** confía en que toda la Organización comprende la trascendencia de este documento y lo integre en su estilo de trabajo.

DESISA, S.A.
C.I.F. A-91367574
POLÍGONO INDUSTRIAL BAINSUR
41500 - ALCALÁ DE GUADAIRA
(SEVILLA)

Gonzalo García González
Jefe de Producción y Compras
Versión 3.0. 25 de Mayo de 2009

CONDICIONES GENERALES GENERAL CONDITIONS CONDITIONS GÉNÉRALES ALLGEMEINE BEDINGUNGEN

PRECIOS.
Las descripciones y precios de los artículos incluidos en los catálogos y tarifas de SIPLAN en vigor, están sujetos a variación, sin previo aviso, que sea debido a la alteración de costes de materias primas ó componentes.

PLAZOS DE ENTREGA.
En el momento de efectuar el pedido SIPLAN puede facilitar sin compromiso el plazo previsto de entrega. SIPLAN queda exenta de toda responsabilidad para el cumplimiento de dichos plazos en caso de falta de materias primas, fuerza mayor u otros impedimentos legales.

EXPEDICIÓN.
Cuando los pedidos sean de cantidad inferior a la mencionada en los envases de origen, se aplicará un recargo del 15% sobre los precios de tarifa vigente, en concepto de manipulado y embalaje.

TRANSPORTE.
Todos nuestros productos viajan por cuenta y riesgo del comprador.
No se admiten RECLAMACIONES pasados 15 días a partir de la recepción del producto por parte del cliente.

RESERVA DE PROPIEDAD.
SIPLAN se reserva el derecho de la propiedad de todas las facturaciones realizadas hasta el pago completo de las mismas.

ES OBLIGACION DEL RECEPTOR.
Verifi car, la recepción de la expedición, las cantidades; en caso de desajuste con el pedido, hacer constar y formular la oportuna reclamación al transportista. (SIPLAN seguirá siempre las instrucciones del cliente al realizar el envío, ó en caso contrario, utilizará el medio más rápido y económico. En todo caso, SIPLAN declina toda responsabilidad por este concepto.

TODOS LOS PRODUCTOS DE SIPLAN CUMPLEN LAS NORMATIVAS VIGENTES

MUY IMPORTANTE:
LA EMPRESA DECLINA CUALQUIER RESPONSABILIDAD POR MONTAJE INADECUADO O DIFERENTE AL EXPRESADO POR SIPLAN.

GENERAL CONDITIONS

PRICES.
The descriptions and prices of the items included in the catalogues and current SIPLAN rates are subject to change, without prior notifi cation, due to the alteration of costs of raw materials or components.

DELIVERY DATE.
When making the order, SIPLAN may provide a non-binding delivery date. SIPLAN is exempt from all responsibility to meet said dates in the event of a lack of raw materials, force majeure or other legal impediments.

SHIPMENT.
When the orders are less than the amount mentioned in the original packaging, a surcharge of 15% will be applied on the current rate prices, as handling and packing fees.

TRANSPORT.
All our products are transported at the risk and expense of the purchaser.

CLAIMS made 15 days after reception of the product by the client will not be accepted.

TITLE RETENTION.
SIPLAN reserves the right to all the sales carried out until they are fully paid for.

IT IS THE RECEIVER'S RESPONSIBILITY.
To check the reception of the shipment and the quantities; in the event of discrepancies in the order, the carrier should be informed and the appropriate complaint should be lodged. (SIPLAN will always follow the client's instructions when shipping, or otherwise, shall use the quickest and most economical method. In any case, SIPLAN rejects all responsibility for the above).

ALL SIPLAN PRODUCTS COMPLY WITH CURRENT REGULATIONS.

VERY IMPORTANT:
THE COMPANY REJECTS ANY RESPONSIBILITY FOR IMPROPER ASSEMBLY OR ONE WHICH IS DIFFERENT TO THAT DESCRIBED BY SIPLAN.

CONDITIONS GÉNÉRALES

PRIX.
Les descriptions et prix des articles inclus dans les catalogues et des tarifs de SIPLAN en vigueur, sont susceptibles de variation, sans avis préalable, que ce soit en raison de la modifi ca tion des coûts des matières premières ou des composants.

DÉLAIS DE LIVRAISON.
Au moment d'effectuer la commande, SIPLAN peut donner le délai de livraison prévu sans engagement. SIPLAN est exonérée de responsabilité pour le non respect desdits délais en cas d'absence de matières premières, de force majeurs ou d'autres empêchements légaux.

EXPÉDITION.
Lorsque les commandes sont d'une quantité inférieure à celle mentionnée dans les emballages d'origine, une surtaxe de 15% sera appliquée sur les prix du tarif en vigueur, en matière de manutention et d'emballage.

TRANSPORT.
Tous nos produits voyagent aux risques et périls de l'acheteur.
Aucune RÉCLAMATION n'est admise 15 jours après la réception du produit par le client.

RÉSERVE DE PROPRIÉTÉ.
SIPLAN se réserve le droit de propriété de toutes les factures réalisées jusqu'à leur paiement complet.

IL EST DE L'OBLIGATION DU DESTINATAIRE.
De vérifi er, la réception de l'expédition, les quantités ; en cas de déséquilibre avec la commande, de le mentionner et de formuler la réclamation opportune au transporteur. (SIPLAN suivra toujours les instructions du client lors de la réalisation de l'envoi, dans le cas contraire, elle utilisera le moyen le plus rapide et économique). En tout cas, SIPLAN décline toute responsabilité à ce titre.

TOUS LES PRODUITS DE SIPLAN SONT CONFORMES AUX NORMES EN VIGUEUR.

TRÈS IMPORTANT:
L'ENTREPRISE DÉCLINE TOUTE RESPONSABILITÉ POUR MONTAGE INADAPTÉ OU DIFFÉRENT DE CELUI EXPRIMÉ PAR SIPLAN.

ALLGEMEINE BEDINGUNGEN

PREISE.
Die geltenden Beschreibungen und Preise der Artikel in den Katalogen und Preislisten von SIPLAN können ohne vorherige Ankündigung aufgrund veränderter Kosten von Rohstoffe oder Komponenten ändern.

LIEFERTERMINE.
SIPLAN wird bei der Auftragserteilung den voraussichtlichen Liefertermin unverbindlich angeben. SIPLAN haftet nicht für die Einhaltung dieser Termine bei Rohstoffengpässen, höherer Gewalt oder andere unbeeinfl ussbaren Hinderungsgründen.

VERSAND.
Falls die Auftragsmenge kleiner ist als die Mindestverpackungen wird ein Aufschlag für Handling und Verpackung von 15% erhoben.

TRANSPORT.
Auf Rechnung und Versicherung des Käufers . REKLAMATIONEN seitens des Kunden sind nach Ablauf von 15 Tagen ab dem Wareneingang nicht möglich.

EIGENTUMSVORBEHALT.
SIPLAN behält sich das Eigentumsrecht bis zur vollständigen Zahlung der Rechnung vor.

DER EMPFÄNGER IST VERPFLICHTET.
Den Eingang der Sendung und die Mengen zu überprüfen; wenn sie nicht mit dem Auftrag übereinstimmen ist dies dem Spediteur mitzuteilen und ordnungsgemäß zu reklamieren. (SIPLAN versendet immer nach Absprache mit dem Kunden und setzt das schnellste und wirtschaftlichste Transportmittel ein. SIPLAN lehnt jegliche Haftung bei nicht Einhaltung dieses Konzept ab.

ALLE PRODUKTE VON SIPLAN ERFÜLLEN DIE GELTENDEN VORSCHRIFTEN.

SEHR WICHTIG:
DAS UNTERNEHMEN LEHNT JEGLICHE HAFTUNG FÜR NICHT SACHGEMÄSSE ANWENDUNG ODER ANDERE ALS DIE VON SIPLAN ANGEGEBENE MONTAGEART AB.

EXPLICACIÓN DE LAS REFERENCIAS EXPLANATION OF THE REFERENCES EXPLICATION DES RÉFÉRENCES ZEICHENERKLÄRUNGEN ARTIKEL/PRODUKTE-REFERENZEN

En las referencias de perfi les, tubos, brazos y todos aquellos artículos que lleven asociadas medidas, los dos primeros espacios en blanco se refi eren al largo de los mismos.

In the references of profi les, tubes, arms and all items that come with measurements, the fi rst two spaces in white refer to their length.

Dans les références de profi ls, tubes, bras et tous les articles qui comportent des mesures, les deux premiers espaces en blanc se réfèrent à la longueur de ceux-ci.

Bei den Referenzen von Profilen, Walzen, Gelenkarmen und allen aus Aluminium hergestellten Artikeln mit Maßen beziehen sich die ersten zwei Leerzeichen auf ihre Länge.

REFERENCIA DE LOS PERFILES Y TUBOS
EJEMPLOS
6300_ _ _ _ EN LARGO 6,00 M. SERÍA 630060 _ _
2100_ _ _ _ EN LARGO 7,00 M. SERÍA 210070 _ _

los siguientes espacios en blanco corresponden al color, aplicándose solo a las referencias fabricadas en aluminio. Las referencias fabricadas en plástico sólo se sirven en BLANCO y NEGRO y el código a asignar es 01 y 08 respectivamente.

The next spaces in white refer to the colour, only applying to references manufactured in aluminium. The references manufactured in plastic only come in WHITE and BLACK and the code to be assigned is 01 and 08 respectively.

Les espaces en blanc suivants correspondent à la couleur, ceci s'appliquant uniquement aux références fabriquées en aluminium. Les références fabriquées en plastique sont seulement fournies en BLANC et NOIR et le code à attribuer est 01 et 08 respectivement.

Die folgenden Leerzeichen geben die Farbe an. Die Referenzen der Kunststoffartikel sind in WEISS und SCHWARZ, der Code ist 01 bzw. 08.

EJEMPLO DE CODIFICACIÓN LOS COLORES			
CÓDIGOS	COLORES	EJEMPLOS	RESULTADO
01	BLANCO SIPLAN	630060_ _. EN COLOR BLANCO SERÍA	63006001

CODIFICACIÓN LOS COLORES HABITUALES					
DESCRIPCIÓN		CÓDIGO	DESCRIPCIÓN		CÓDIGO
BLANCO		01	VERDE RAL 6009		05
BEIGE RAL 1015		95	GRIS RAL 7012		90
MARRÓN RAL 8014		07	GRIS RAL 7016		97
MARRÓN RAL 8017		98	GRIS RAL 7022		92
MARRÓN RAL 8019		88	PLATA RAL 9006		06
BRONCE		02	NEGRO RAL 9005		08
BURDEOS RAL 3005		03	NEGRO MATE		09
VERDE RAL 6005		04	INOX. ACHAMPANADO		11

CARACTERÍSTICAS DE PRODUCTOS
PRODUCT FEATURES
CARACTERISTIQUES DU PRODUIT
CHARAKTERISTIKEN DER PRODUKTE

Se suministra lacado blanco como color standard. Otro color consultar plazo de entrega.

Lacado homologado por las normas EAA / marca de calidad Qualicoat.

Los productos Siplan utilizan tornillería y accesorios en inoxidable A2/70, o con tratamiento Geomet. Aún así, aconsejamos no exceder su par de apriete más allá de 20Nm.

El producto suministrado por Siplan se compone de una serie de elementos, los cuales están certificados en base a la normativa EN 13561. Siplan solamente puede autocertificar sus productos garantizando la calidad, tanto en materia prima como en fabricación, de todos los elementos que produce, en base a la normativa vigente.

El proceso denominado anteriormente más la fase de confección del tejido, ensamblaje y por último instalación, dan como resultado el conjunto terminado denominado "toldo". Este conjunto se puede certificar por una entidad competente (AENOR, TÜV, SGS) garantizando que cumple los estándares de calidad y seguridad vigentes. El cliente final será el responsable de conseguir dicha certificación de su producto.

Standard considered lacquered in white. Other colours ask for delivery period.

Lacquer standards approved by EAA / Qualicoat quality mark.

Siplan products use screws and accessories in stainless A270, or treatment Geomet. Still, advise you not to exceed his pair of torque beyond 20Nm.

The product supplied by Siplan consists of a series of elements, which are certified according to EN 13561 regulations. Siplan only can self-certify their products guaranteeing quality, both raw materials in manufacture, of all the elements that produced, on the basis of the regulations in force.

The process formerly known as over the phase of preparation of the tissue, assembling and installation, resulting in the complete set called "awning". This set can be certified by a competent body (AENOR, TÜV, SGS) by ensuring that it meets the current standards of quality and safety. The customer will be responsible to achieve such certification of your product.

Fourni comme une laque de couleur standard blanc. Autre couleur date de livraison disponible.

Laque normes approuvées par EAA / Qualicoat marque de qualité.

Siplan produits utilisent les vis et les accessoires dans A270 en acier inoxydable, ou le traitement Geomet. Pourtant, vous conseiller ne devant ne pas dépasser sa paire de couple au-delà de 20Nm.

Le produit fourni par Siplan est constitué d'une série d'éléments qui sont certifiés EN 13561 règlement. Siplan seulement peut certifier eux-mêmes leurs produits garantissant la qualité, les deux matières premières dans la fabrication, de tous les éléments qui produit, sur la base de la réglementation en vigueur.

Le processus anciennement comme au cours de la phase de préparation du tissu, le montage et l'installation, ce qui a entraîné l'ensemble complet appelé «auvent». Cet ensemble peut être certifié par un organisme compétent (AENOR, TÜV, SGS) en veillant à ce qu'il répond aux normes actuelles de qualité et de sécurité. Le client sera chargé pour obtenir cette certification de votre produit.

Standardfarbe für alle Produkten gilt Weiss . Für andere Farbe Lieferfrist konsultieren.

Nach der Normen EAA / Qualitätsmarke Qualicoat amtlich bestätigte Beschichtung und Vorbehandlung.

SIPLAN Produkte verwenden Sie Schrauben und Zubehör in Edelstahl A270 oder Behandlung Geomet. Trotzdem raten Sie Ihnen nicht zu sein Paar Drehmoment über 20Nm überschreiten.

Das Produkt gelieferten Siplan besteht aus einer Reihe von Elementen, die nach EN 13561 Vorschriften zertifiziert sind. SIPLAN kann nur self-certify ihre Produkte garantieren Qualität, beide Rohstoffe für die Herstellung aller Elemente, die auf der Grundlage der geltenden Vorschriften hergestellt.

Der Prozess, früher bekannt als über die Phase der Vorbereitung der Gewebe, Montage- und, bezeichnet was den vollständigen Satz "Markise". Dieser Satz kann von einer zuständigen Stelle (AENOR, TÜV, SGS) zertifiziert werden, indem sichergestellt wird, dass sie die aktuellen Standards der Qualität und Sicherheit erfüllt. Der Kunde wird diese Zertifizierung Ihres Produkts verantwortlich.

ACABADOS ESPECIALES EN MADERA DE ARTÍCULOS EN STOCK
SPECIAL FINISHING WOOD ARTICLES IN STOCK
SPECIAL DE FINITION DU BOIS D'ARTICLES EN STOCK
SPEZIELLE HOLZFINISCH LACKIERUNGEN VON ARTIKELN AUS LAGERBESTAND

En las referencias de perfiles y tubos los dos últimos espacios en blanco se refieren al color.

In the profiles and tubes references, the last two spaces relate to color.

Dans les références des profilés et des tubes, les deux dernières places se rapportent à la couleur.

Bei den Referenzen von Profilen und Rohren beziehen sich die zwei letzten Leerzeichen auf die Farbe.

CÓDIGOS	COLORES	EJEMPLOS	
80	PINO SIPLAN	630060_ _. EN COLOR PINO SERÍA	63006080
81	TEKA SIPLAN	630060_ _. EN COLOR TEKA SERÍA	63006081

PINO

TEKA

certificados certificates certificats zertifikate

Certificado ES08/5413

SGS

El sistema de gestión de

DESISA, S.A.

Ctra. La Luisiana - El Campillo km 2
41430 La Luisiana (Sevilla)

ha sido evaluado y certificado en cuanto al cumplimiento de los requisitos de

ISO 9001:2008

Para las siguientes actividades

Fabricación de herrajes para toldos.

en/desde los siguientes emplazamientos

Ctra. La Luisiana - El Campillo km 2 - 41430 La Luisiana (Sevilla)

Este certificado es válido desde
5 de junio de 2011 hasta 5 de junio de 2014.
Edición 3. Certificado con SGS desde junio de 2008.

Autorizado por

J. Moya
Director de Certificación

SGS ICS Ibérica, S.A. Systems & Services Certification
C/Trespaderne, 29. 28042 Madrid. España.
t 34 91 313 8115 f 34 91 313 8102 www.sgs.com

Página 1 de 1

Certificate ES08/5413

SGS

This management system of

DESISA, S.A.

Ctra. La Luisiana - El Campillo km 2
41430 La Luisiana (Sevilla)

has been assessed and certified as meeting the requirements of

ISO 9001:2008

For the following activities

Manufacture of accessories for awnings.

at/ from the following sites

Ctra. La Luisiana - El Campillo km 2 - 41430 La Luisiana (Sevilla)

This certificate is valid from
5 June 2011 until 5 June 2014.
Issue 3. Certified with SGS since June 2008.

Authorised by

J. Moya
Certification Manager

SGS ICS Ibérica, S.A. Systems & Services Certification
C/Trespaderne, 29. 28042 Madrid. España.
t 34 91 313 8115 f 34 91 313 8102 www.sgs.com

Page 1 of 1

Certificado nº ES09/6843

SGS

El sistema de gestión de

DESISA, S.A.

Ctra. La Luisiana - El Campillo km 2
41430 La Luisiana (Sevilla)

ha sido evaluado y certificado en cuanto al cumplimiento de los requisitos de

ISO 14001:2004

Para las siguientes actividades

Fabricación de herrajes para toldos.

Este certificado es válido desde
3 de junio de 2009 hasta 3 de junio de 2012.
Edición 1.

Autorizado por

J. Moya
Director de Certificación

SGS ICS Ibérica, S.A. Systems & Services Certification
C/Trespaderne, 29. 28042 Madrid. España.
t 34 91 313 8115 f 34 91 313 8102 www.sgs.com

Página 1 de 1

Certificate nº ES09/6843

SGS

This management system of

DESISA, S.A.

Ctra. La Luisiana - El Campillo km 2
41430 La Luisiana (Sevilla)

has been assessed and certified as meeting the requirements of

ISO 14001:2004

For the following activities

Manufacture of accessories for awnings.

This certificate is valid from
3 June 2009 until 3 June 2012.
Issue 1.

Authorised by

J. Moya
Certification Manager

SGS ICS Ibérica, S.A. Systems & Services Certification
C/Trespaderne, 29. 28042 Madrid. España.
t 34 91 313 8115 f 34 91 313 8102 www.sgs.com

Page 1 of 1

arms systems
systèmes d'bras
armsysteme

sistemas de brazos

siste
masde
brazos

siste masde brazos

Robusto e innovador
Solid and Innovative
Robuste et innovant
Stark und innovativ

Brazos Vinci

Características y aplicaciones

Sistema con aplicación en el montaje de toldos que no superen una línea máxima de 6 m. y una salida de 3,25 m.

Alta tecnología que permite seguir confi ando en la seguridad de la cadena inox., pero con un nuevo sistema interior, el cual hace invisible la cadena a la vez que nos da seguridad y belleza, dado el nuevo diseño de perfi les y piezas.

Characteristics and aplications

Designed to be used in awning assembling with a 6 meters maximum length and 3,25 meters maximum projection recommended.

High Technology with a new interior system combining the new design of profi les and parts to make invisible the stainless steel chain, offering security and aesthetics.

Caractéristiques et les usages

Système applicable dans le montage de stores qui ne dépassent pas une ligne maximum de 6 m. et une avancée de 3,25 m.

Haute technologie qui permet de continuer à se fi er à la sécurité de la chaîne en inox, mais avec un nouveau système intérieur, qui rend la chaîne invisible tout en nous donnant sécurité et beauté étant donné le nouveau design des profi ls et des pièces.

Eigenschaften und Anwendungen

Gelenkarmesystem mit unsichtbarer Inox-Kette für Markisen bis max. 6 m. Breite und 3,25 Ausladung

High Tech, mit der man vollumfänglich auf die Sicherheit der bewährte Inox- Ketten vertrauen kann; Durch das innovative Spannsystem der Gelenkarme ist die Kette unsichtbar. Das schöne Design der Profi le und Komponente verleihen der Markise einen unglaublichen Hauch von Eleganz.

Robusto e Innovador
Solid and Innovative
Robuste et Innovant
Stark und innovativ

Brazos Vinci

Despiece - Vinci Arms parts - Pièces de Bras Vinci - Komponenten der Gelenkarme Vinci

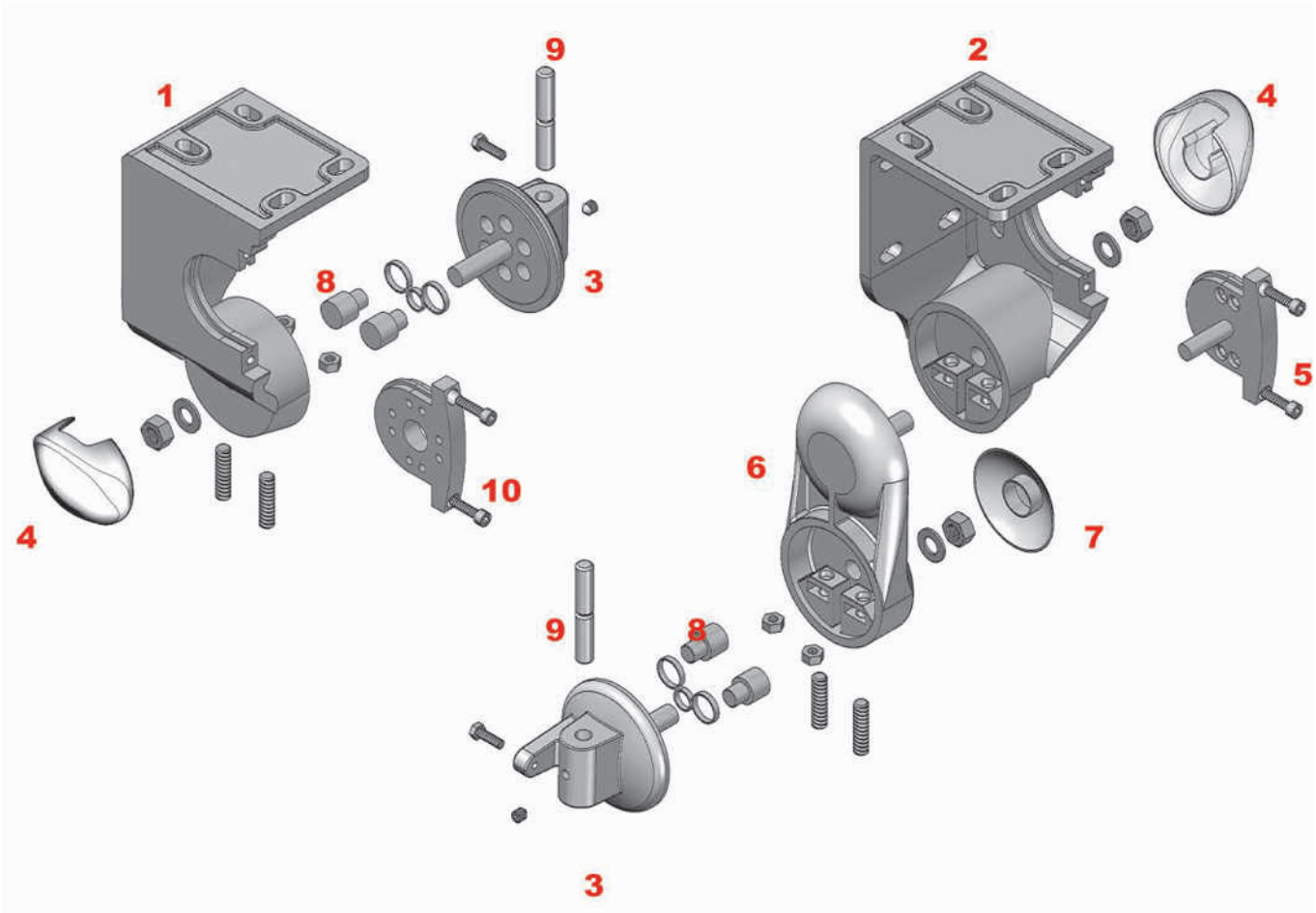

1: Soporte vinci izquierdo
2: Soporte vinci derecho
3: Rótula
4: Tapón soporte Vinci
5: Acople punta
6: Rótula Cruce Vinci
7: Tapón cruce
8: Bulones regulación
9: Eje sujeción brazo
10: Acople máquina

1: Vinci left support
2: Vinci right support
3: Toggle
4: Vinci support plug
5: End coupling
6: Cross Toggle
7: Cross plug
8: Adjustment bolts
9: Arm axle clamp
10: Machine coupling

1: Support vinci gauche
2: Support vinci droit
3: Rotule
4: Cache support vinci
5: Raccord pointe
6: Rotule Croisement
7: Cache croisement
8: Boulons de réglage
9: Axe de fi xation du bras
10: Raccord machine

1: linker Armlager Vinci
2: Rechter Armlager Vinci
3: Mitnehmer
4: Abdeckung Vinci
5: Kupplung
6: Kreuzung Mitnehmer
7: Kreuzungsabdeckung
8: Einstellbolzen
9: Gelenkarm-Befestigungsachse
10: Ankopplung Getriebe

Ref.: 302500_ _

Juego Soportes Vinci
Vinci Support Kit
Jeu de Supports Vinci
Haltersatz Vinci

Ref.: 300400_ _

Juego Terminales Cazorla
Cazorla Terminal Kit
Jeu Terminaux Cazorla
Terminalsatz Cazorla

Ref.: 300500_ _

Juego Terminales SP
SP Terminal Kit
Jeu Terminaux SP
Terminalsatz SP

Ref.: 301900_ _

Juego Soportes Vinci + Juego Terminales SP
Vinci Support Kit + SP Terminal Kit
Jeu Supports Vinci + Jeu Terminaux SP
Haltersatz Vinci + Terminalsatz SP

Ref.: 301800_ _

Juego Soportes Vinci + Juego Terminales Cazorla
Vinci Support Kit + Cazorla Terminal Kit
Jeu Supports Vinci + Jeu Terminaux Cazorla
Haltersatz Vinci + Terminalsatz Cazorla

Ref.: 3150 _ _ _ _

Juego Brazo Vinci
Vinci Arm Kit

Jeu Bras Vinci
Armsatz Vinci

Sistema cruzado

Ref.: 301700_ _

Kit Cruce Vinci
Cross Vinci Kit
Croix Kit Vinci
Kit Vinci

BRAZOS CRUZADOS

Sistema indicado para instalaciones que necesiten una salida mayor a la linea. Siendo la salida máxima recomendada de 3,00 m.

Sólo se monta en soportes Vinci y brazos Vinci o Mini Vinci. La inclinación máxima será de 45º para evitar que los brazos se choquen al cruzarse.

CROSS ARMS

Designed to be used in awning wich need a projection greater than length. 3 meters maximum projection recommended.

Mounted on Vinci support and Vinci or Mini Vinci arms. 45º will be the maximum inclination to avoid arms crash on crossing.

LES BRAS CROISÉS

Système indiqué pour des installations qui nécessitent une sortie supérieure à la ligne. La avancée maximum recommandée étant de 3,00 m.

Se monte uniquement sur des supports et des bras. L'inclinaison maximum sera de 45° pour éviter que les bras ne se choquent lorsqu'ils se croisent.

ÜBERKREUZTE ARME

System für Markisen , die weiter ausfahren sollen als die Breite. Empfohlen wird max 3.00 m, Gelenkarme

Wird nur auf Lager und Gelenkarme Vinci oder Mini Vinci montiert. Die Neigung beträgt maximal 45º, damit die Gelenkarme sich nicht berühren.

Brazo Vinci

Datos Técnicos - Technical Data - Données Techniques - Technische Daten

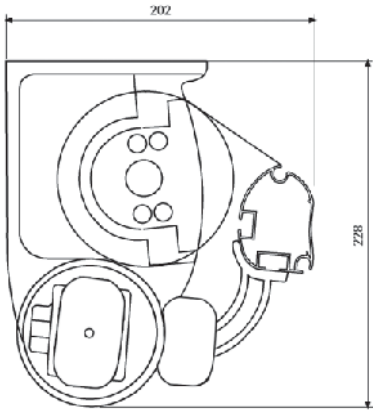

SOPORTE VINCI
VINCI SUPPORT
SUPPORT VINCI
HALTER VINCI

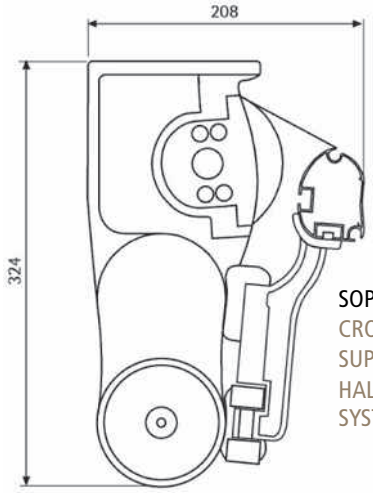

SOPORTE SISTEMA CRUZADO
CROSS ARM SUPPORT
SUPPORT LES BRAS CROISÉS
HALTER DES ÜBERKREUZTEN SYSTEMS

LINEAS MÍNIMAS (tapas incluídas) MINIMUM LINES (included caps) - MINIMAL DE LIGNES (tapas dont) MINDESTMASSE (inkl. Abdeckungen)								
SALIDA BRAZO (m) ARM PROJECTION AVANCÉE BRAS ARMAUSGANG	1,5	1,75	2	2,25	2,5	2,75	3	3,25
LINEAS MÍNIMAS (m) MINIMUM LINES MINIMAL DE LIGNES MINDESTLINIEN	1,92	2,17	2,42	2,69	2,94	3,19	3,44	3,69

SISTEMA CRUZADO LINEAS MÍNIMAS (tapas incluídas) CROSS ARMS MINIMUM LINES (caps included) LES BRAS CROISÉS MINIMAL DE LIGNES (tapas dont) HALTER DES GEKREUZTEN MINDESTLINIEN (inkl. Abdeckungen)								
SALIDA BRAZO (m) ARM PROJECTION AVANCÉE BRAS ARMAUSGANG	1,25	1,50	1,75	2	2,25	2,50	2,75	3
LINEAS MÍNIMAS (m) MINIMUM LINES MINIMAL DE LIGNES MINDESTMASSE	1,06	1,18	1,31	1,43	1,58	1,70	1,83	1,95

MEDIDAS DEL TUBO DE ENRROLLE (no admite holguras) ROLLING TUBE SIZE (not admit roominesses) MESURES DU TUBE D'ENROULEMENT (ne supporte pas d'habilitations) MASSE DER TUCHWALZE (ohne Spiel)		
MÁQUINA 1:11 MACHINE MACHINE GETRIEBE	**MOTOR CON SOPORTE** ENGINE WITH SUPPORT MOTEUR AVEC SUPPORT MOTORHALTER	**MOTOR SIN SOPORTE** ENGINE WITHOUT SUPPORT MOTEUR SANS SUPPORT MOTOR OHNE HALTER
LT-85 mm.	LT-70 mm.	LT-60 mm.

NOTA: LT= Línea total NOTE: LT = total line
REMARQUE: LT = Total ligne NOTE: LT = Gesamtbreite

ÁBACO DE MOTOR (salida hasta 3,25 m.) MOTOR ABACO (Even Proyection 3,25 m.) - ABACO MOTEUR (avancée jusqu'à 3,25 m.) MOTORABAKUS (ausfahren bis zu 3,25 m) * Ejes de enrollamiento diámetro 70 y 80 mm. Rolling axis diameter 70 and 80 mm. - Diamètre axe d'enroulement 70 et 80 mm. Tuchwalze Durchmesser 70 und 80 mm.								
Ø70 **SALIDA (m)** PROJECTION AVANCÉE AUSFAHREN	1,5	1,75	2	2,25	2,50	2,75	3	3,25
LÍNEA HASTA 6 m. 2 BRAZOS LINE UP TO 6 m. 2 arms LIGNE JUSQU'À 6 m. 2 bras LINIE BIS 6 m. 2 arms	30/17	30/17	30/17	35/17	40/17	40/17	40/17	40/17
LÍNEA HASTA 12 m. 4 BRAZOS LINE UP TO 12 m. 4 arms LIGNE JUSQU'À 12 m. 4 bras LINIE BIS 12 m. 4 arms	55/17	55/17	55/17	70/17	70/17	70/17	85/17	85/17
Ø80 **SALIDA (m)** PROJECTION AVANCÉE AUSFAHREN	1,5	1,75	2	2,25	2,50	2,75	3	3,25
LÍNEA HASTA 6 m. 2 BRAZOS LINE UP TO 6 m. 2 arms LIGNE JUSQU'À 6 m. 2 bras LINIE BIS 6 m. 2 arms	30/17	35/17	40/17	40/17	40/17	40/17	50/12	50/12
LÍNEA HASTA 12 m. 4 BRAZOS LINE UP TO 12 m. 4 arms LIGNE JUSQU'À 12 m. 4 bras LINIE BIS 12 m. 4 arms	70/17	70/17	70/17	85/17	85/17	85/17	100/12	100/12

RESISTENCIA AL VIENTO / Clasificación de producto
WIND RESISTANCE / Classification of product
RESISTANCE AU VENT / Classification du produit
WINDFESTIGKEIT / Produktklassifizierung

CLASE 1 28 Km/h.

Ensayo de resistencia al viento, realizado conforme a la norma EN 13561:2004
Wind resistance test conducted according to standard EN 13561:2004
Vent du test de résistance menée conformément à la norme EN 13561:2004
Windfestigkeit geprüft nach Norm EN 13561:2004

siste
masde
brazos

Fiabilidad y Diseño
Reliability and Design
Fiabilité et Design
Zuverlässigkeit und Design

Brazos Mini-Vinci

Características y aplicaciones

Sistema con aplicación en el montaje de toldos que no superen una línea máxima de 4 m. y una salida de 2,50 m. con soporte Tecno, y 5 m. de línea y 2,50 m. de salida con soporte Vinci.

Alta tecnología que permite seguir confi ando en la seguridad de la cadena inox., pero con un nuevo sistema interior, el cual hace invisible la cadena a la vez que nos da seguridad y belleza, dado el nuevo diseño de perfi les y piezas.

Characteristics and aplications

Designed to be used in awning assembling with a 4 meters maximum length and 2,50 meters maximum projection with Tecno support (5 meters maximum length and 2,50 meters projection with Vinci support).

High Technology with a new interior system combining the new design of profi les and parts to make invisible the stainless steel chain offering security and aesthetics.

Caractéristiques et les usages

Système avec application dans le montage des stores qui ne dépassent pas une ligne maximum de 4 m. et une avancée de 2,50 m. avec Tecno support, et 5 m. de ligne et 2,50 m. de avancée avec Vinci support.

Haute technologie qui permet de continuer à se fi er à la sécurité de la chaîne en inox, mais avec un nouveau système intérieur, qui rend la chaîne invisible tout en nous donnant sécurité et beauté étant donné le nouveau design des profi ls et des pièces.

Eigenschaften und Anwendungen

System von Markisen, bis eine Breite von maximal 4 m und eine Ausladung von 2,50 m mit Tecno Lagern und eine Breite von 5 m und Ausladung von 2,50 m mit Lagern Vinci nicht übersteigen.

High Tech, mit der man auf die Sicherheit der rostfreien Inox Spann/Gelenkkette vertrauen kann; die Kette ist unsichtbar. Das Design lässt keine wünsche offen.

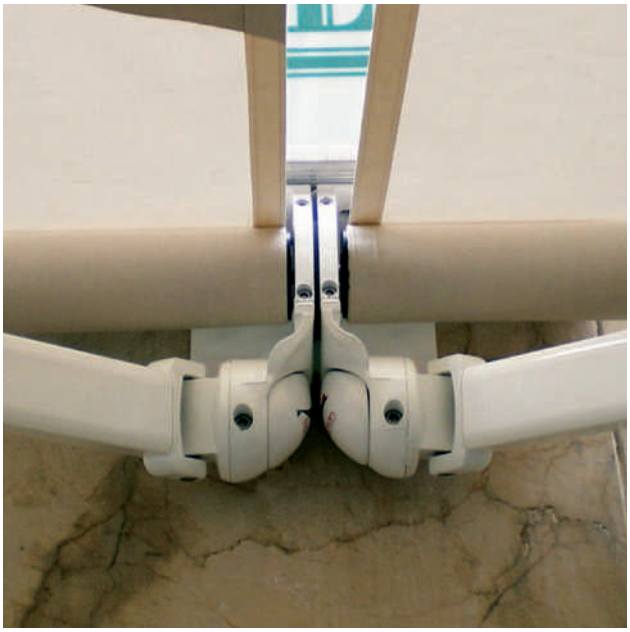

El pequeño más fuerte de su categoría.
The strongest little one in its class.
Le petit le plus fort de sa catégorie.
Der stärkste Kleine seiner Kategorie.

El brazo Mini-Vinci es el único de su categoría que incorpora el mismo perfi l en las dos partes del brazo, consiguiendo así llegar hasta una salida máxima de 2,50 metros, con un comportamiento excepcional.

Mini-Vinci arm is unique in its class, incorporating the same profi le at both parts of the arm, achieving even 2,5 m. of maximum projection, with an exceptional operation.

Le bras est le seul de sa catégorie à intégrer le même profi l dans ses deux parties, en réussissant ainsi à atteindre une avancée maximale de 2,50 mètres, avec un comportement exceptionnel.

Der Arm Mini-Vinci ist der Einzige seiner Kategorie mit 2 Teiligen-Profi l; so kann die Markise bis zu maximal 2,50 Meter bequem ausgefahren werden.

Fiabilidad y Diseño / Reliability and Design.
Fiabilité et Design / Zuverlässigkeit und Design.

Ref.: 300100_ _

Juego Soportes Tecno
Tecno Support Kit
Jeu de Supports Tecno
Haltersatz Tecno

Ref.: 300500_ _

Juego Terminales SP
SP Terminal Kit
Jeu Terminaux SP
Terminalsatz SP

Ref.: 302500__

Juego Soportes Vinci
Vinci Support Kit
Jeu de Supports Vinci
Haltersatz Vinci

Ref.: 300900_ _

Juego Soportes Tecno + Juego Terminales SP
Tecno Support Kit + SP Terminal Kit
Jeu Supports Tecno + Jeu Terminaux SP
Haltersatz Tecno + Terminalsatz SP

Ref.: 300400_ _

Juego Terminales Cazorla
Cazorla Terminal Kit
Jeu Terminaux Cazorla
Terminalsatz Cazorla

Ref.: 301900_ _

Juego Soportes Vinci + Juego Terminales SP
Vinci Support Kit + SP Terminal Kit
Jeu Supports Vinci + Jeu Terminaux SP
Haltersatz Vinci + Terminalsatz SP

Ref.: 300800_ _

Juego Soportes Tecno + Juego Terminales Cazorla
Tecno Support Kit + Cazorla Terminal Kit
Jeu Supports Tecno + Jeu Terminaux Cazorla
Haltersatz Tecno + Terminalsatz Cazorla

Ref.: 301800_ _

Juego Soportes Vinci + Juego Terminales Cazorla
Vinci Support Kit + Cazorla Terminal Kit
Jeu Supports Vinci + Jeu Terminaux Cazorla
Haltersatz Vinci + Terminalsatz Cazorla

Ref.: 3145_ _ _ _

Juego Brazo Mini Vinci
Mini Vinci Arm Kit

Jeu Bras Mini Vinci
Armsatz Mini Vinci

Brazo Mini-Vinci

Datos Técnicos - Technical Data - Données Techniques - Technische Daten

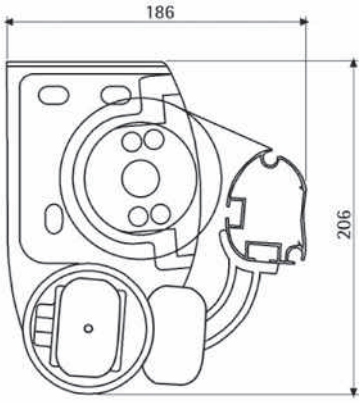

SOPORTE TECNO
TECNO SUPPORT
SUPPORT TECNO
HALTER TECNO

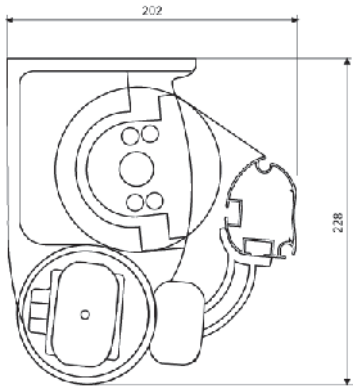

SOPORTE VINCI
VINCI SUPPORT
SUPPORT VINCI
HALTER VINCI

SOPORTE TECNO y VINCI TECNO AND VINCI SUPPORT - SUPPORT TECNO ET VINCI - HALTER TECNO UND VINCI		
MEDIDAS DEL TUBO DE ENROLLE ROLLING TUBE SIZE - MESURES DU TUBE D'ENROULEMENT MASSE DER TUCHWALZE		
MÁQUINA 1:11 MACHINE MACHINE GETRIEBE	MOTOR CON SOPORTE MOTOR SUPPORT MOTEUR AVEC SUPPORT MOTORHALTER	MOTOR SIN SOPORTE MOTOR WITHOUT SUPPORT MOTEUR SANS SUPPORT MOTOR OHNE HALTER
LT-85 mm.	LT-70 mm.	LT-60 mm.

NOTA: LT= Línea total
NOTE: LT = Total line
REMARQUE: LT = Total ligne
NOTE: LT = Gesamtbreite

LINEAS MÍNIMAS (tapas incluídas) MINIMUM LINES (caps included) - MINIMAL DE LIGNES (tapas dont) MINDESTMASSE (inkl. Abdeckungen)						
SALIDA BRAZO (m) ARM PROJECTION AVANCÉE BRAS ARMAUSGANG	1,25	1,5	1,75	2	2,25	2,5
LINEAS MÍNIMAS (m) MINIMUM LINES MINIMAL DE LIGNES MINDESTMASSE	1,67	1,92	2,17	2,42	2,69	2,92

SOPORTE TECNO TECNO SUPPORT - SUPPORT TECNO - HALTER TECNO		
SALIDA MÁXIMA MAXIMUM PROJECTION MAXIMUM AVANCÉE MAXIMALES AUSLADUNG	LÍNEA MÁXIMA MAXIMUM LINE MAXIMUM DE LIGNE MAXIMALE BREITE	ENROLLE MÁXIMO MAXIMUM ROLLING MAXIMUM ENROULEMENT MAX. AUFROLLEN
2,5 m.	4 m.	TUBO / TUBE Ø 70 mm. = 2,5 metros
2 m.	4,5 m.	TUBO / TUBE Ø 80 mm. = 2 metros

ÁBACO DE MOTOR (salida hasta 2,5 m) MOTOR ABACO (Even Proyection 2,5 m.) - ABACO MOTEUR (avancée jusqu'à 2,5 m.) MOTORABAKUS (ausfahren bis zu 2,5 m)					
* Ejes de enrollamiento diámetro 70 mm Rolling axis diameter 70 mm. - Diamètre axe d'enroulement 70 mm. Tuchwalze Durchmesser 70 mm.					
Ø70 SALIDA (m) PROJECTION AVANCÉE AUSFAHREN	1,5	1,75	2	2,25	2,50
LÍNEA HASTA 5 m. 2 BRAZOS LINE UP TO 5 m. 2 arms LIGNE JUSQU'À 5 m. 2 bras LINIE BIS 6 m. 2 arms	30/17	30/17	35/17	35/17	40/17

SOPORTE VINCI VINCI SUPPORT - SUPPORT VINCI - HALTER VINCI	
SALIDA MÁXIMA MAXIMUM PROJECTION MAXIMUM AVANCÉE MAXIMALES AUSLADUNG	LÍNEA MÁXIMA MAXIMUM LINE MAXIMUM DE LIGNE MAXIMALE BREITE
2,5 m.	5 m.

RESISTENCIA AL VIENTO / Clasificación de producto
WIND RESISTANCE / Classification of product
RESISTANCE AU VENT / Classification du produit
WINDFESTIGKEIT / Produktklassifizierung

CLASE 1 28 Km/h.

Ensayo de resistencia al viento, realizado conforme a la norma EN 13561:2004
Wind resistance test conducted according to standard EN 13561:2004
Vent du test de résistance menée conformément à la norme EN 13561:2004
Windfestigkeit geprüft nach Norm EN 13561:2004

siste
masde
brazos

Alta tecnología
High-Tech
Technologie de pointe
High-Tech

Monobloc

Características y aplicaciones

Sistemas con aplicación en el montaje de toldos con una línea máxima de 6 m. y una salida máxima de 3,25 m. (2 brazos) y con una línea máxima de 7 m. y una salida máxima de 3,25 m. (3/4 brazos).

Montaje sobre una banda cuadrada de aluminio 40x40x3. Soportes de fi jación frontal o techo.

El modelo **MONOBLOC** se monta con brazos Vinci.

Characteristics and aplications

Designed to be used in awning assembling with a 6 m. maximum length and 3,25 m. maximum projection (2 arms) and a 7 m. maximum length and 3.25 m. maximum projection (3/4 arms).

Mounted over a 40x40x3 aluminum square bar. Support with frontal or ceiling fi xation.

The **MONOBLOC** model it's assemble with Vinci arms.

Caractéristiques et les usages

Systèmes applicable dans le montage des stores qui ne dépassent pas une ligne maximum de 6 m. et une avancée maximum de 3,25 m. (2 bras) et une igne maximum de 7 m. et une avancée maximum de 3,25 m. (3/4 bras).

Montage sur une bande carrée en aluminium 40x40x3. Supports de fi xation frontale ou toit.

Le modèle **MONOBLOC** il se monte avec des bras Vinci.

Eigenschaften und Anwendungen

Systeme für die Montage von Markisen mit einer Breite von max. 6 m und einem max. Ausladung von 3,50m (2 Gelenkarme), und mit einer Breite von max. 7 m und einem max. Ausladung von 3,50 (3-4 Gelenkarme).

Montage auf einem Tragrohr von 40x40x3. Befestigung Wand/Decke möglich.

Das Modell **MONOBLOC** ist mit Gelenkarmen Vinci ausgerüstet.

Sistema cruzado

Ref.: 301700_ _

Kit Cruce Vinci
Cross Vinci Kit
Croix Kit Vinci
Kit Vinci

BRAZOS CRUZADOS

Sistema indicado para instalaciones que necesiten una salida mayor a la linea. Siendo la salida máxima recomendada de 3,00 m.

Se monta en brazos Vinci o Mini Vinci. La inclinación máxima será de 45º para evitar que los brazos se choquen al cruzarse.

CROSS ARMS

Designed to be used in awning wich need a projection greater than length. 3 meters maximum projection recommended.

Mounted on Vinci or Mini Vinci arms. 45º will be the maximum inclination to avoid arms crash on crossing.

LES BRAS CROISÉS

Système indiqué pour des installations qui nécessitent une sortie supérieure à la ligne. La avancée maximum recommandée étant de 3,00 m.

Se monte sur des bras Vinci et Mini Vinci. L'inclinaison maximum sera de 45° pour éviter que les bras ne se choquent lorsqu'ils se croisent.

ÜBERKREUZTE ARME

System für Anlagen , die weiter ausfahren sollen als es die Breite erlaubt. Empfohlen ist ein maximales Ausfahren von 3,00 m.

Wird mit Armen Vinci oder Mini Vinci montiert. Die Neigung beträgt maximal 45º, damit sich die Arme nicht berühren.

Monobloc

Despiece - Monobloc parts - Pièces de Monobloc - Komponenten der Monobloc

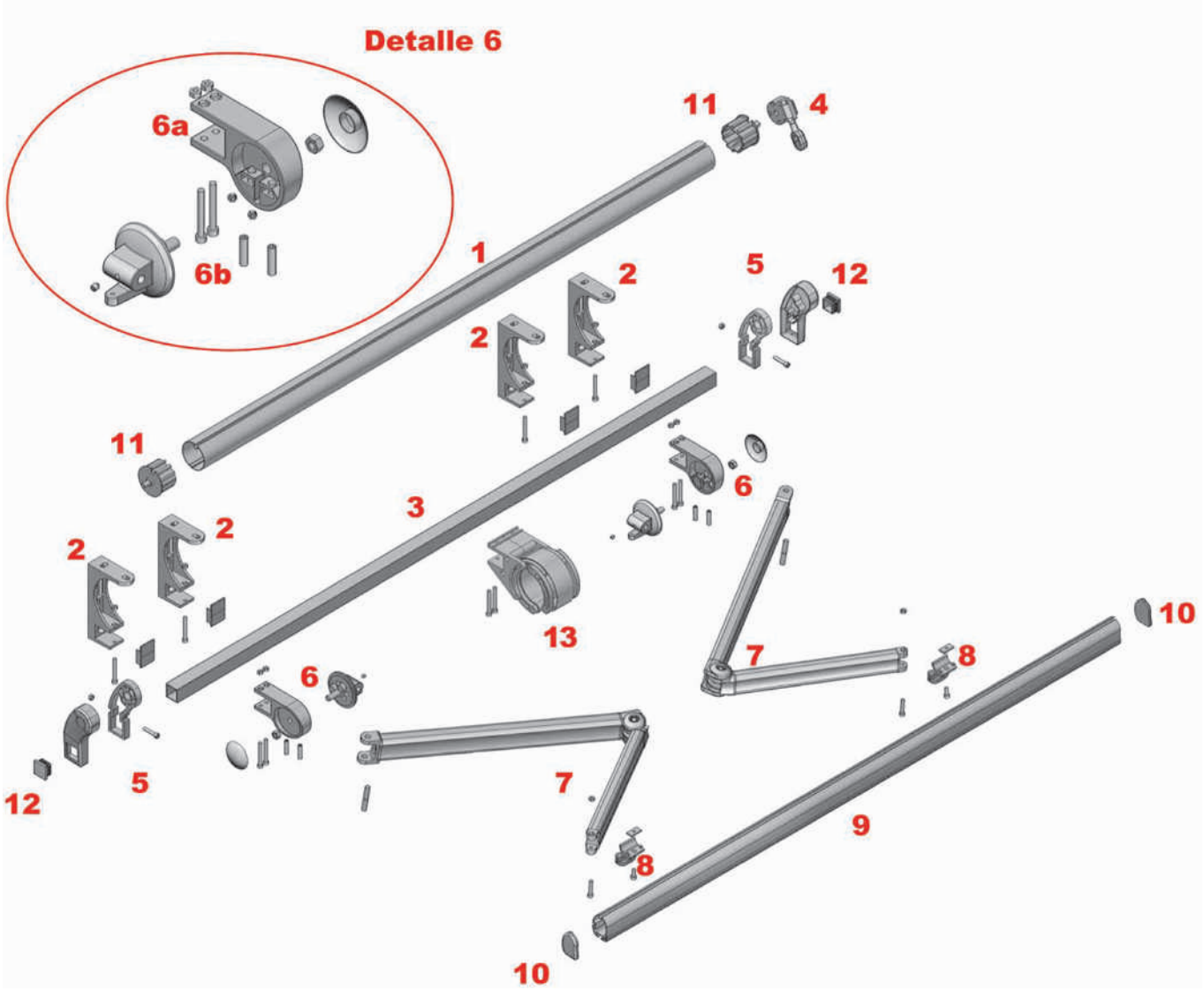

1: Tubo enrolle
2: Soporte frontal techo
3: Perfil 40x40
4: Máquina
5: Juego máquina y punta
6: Kit soporte brazo
7: Brazo articulado
8: Terminal Cazorla/SP
9: Tubo de carga
10: Tapón perfi l de carga
11: Casquillo punta/máquina
12: Tapón 40x40
13: Currón
6a: Soporte regulación
6b: Rótula

1: Rolling tube
2: Frontal-ceiling support
3: Profil 40x40
4: Machine
5: Machine and Point kit
6: Arm support kit
7: Articulated Arm
8: Cazorla/SP Terminal
9: Head bar
10: Load profi le plug
11: Point/machine valve holder
12: Plug 40x40
13: Intermediate Support
6a: Adjustment support
6b: Toggle

1: Tube d'enroulement
2: Support face-toit
3: Profil 40x40
4: Machine
5: Jeu Machine et Pointe
6: Jeu de Supports Bras
7: Bras articulé
8: Terminal Cazorla/SP
9: Tube de charge
10: Cache profi l de charge
11: Douille pointe/machine
12: Cache 40x40
13: Collier de Serrage
6a: Support réglage
6b: Rotule

1: Tuchwalze
2: Dachhalter
3: Profil 40x40
4: Getriebe
5: Kit Getriebe und Stift
6: Kit Armhalter
7: Gelenkarm
8: Terminal Cazorla/SP
9: Fallstange
10: Fallstangelabdeckung
11: Buchse Stift/Maschine
12: Stopfen 40x40
13: Zwischenhalter/Walze
6a: Einstellhalterung
6b: Kugelgelenk

Ref.: 610300_ _

Juego Soportes Frontal-Techo Monobloc
Monobloc Frontal-Ceiling Supports Kit
Jeu de Supports Face-Toit Monobloc
Frontales Dach-Halterset Monobloc

Ref.: 610100__

Juego Soportes Frontal Monobloc
Monobloc Frontal Supports Kit
Jeu de Supports Face Monobloc
Frontales Halterset Monobloc

Ref.: 610500_ _

Juego Soportes Brazos Monobloc
Monobloc Arms Support Kit
Jeu de Supports Bras Monobloc
Kit Halter Arme Monobloc

Ref.: 300500_ _

Juego Terminales SP
SP Terminal Kit
Jeu de Terminaux SP
Terminalsatz SP

Ref.: 300400_ _

Juego Terminales Cazorla
Cazorla Terminal Kit
Jeu de Terminaux Cazorla
Terminalsatz Cazorla

Ref.: 600100_ _

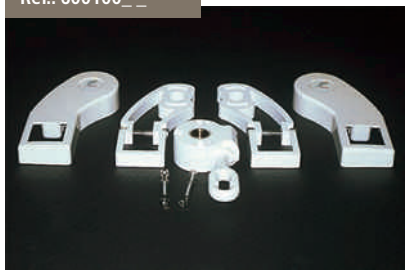

Juego Máquina y Punta Monobloc
Monobloc Machine and Point Kit
Jeu Machine et Pointe Monobloc
Kit Getriebe und Stift Monobloc

Ref.: 6300_ _ _ _

Perfil 40x40x3
40x40x3 Profile
Profil 40x40x3
Profil 40x40x3

Ref.: 620100 _ _

Tapón 40x40
40x40 Plug
Cache 40x40
Stopfen 40x40

Ref.: 610400__

Currón Monobloc
Monobloc Intermediate Support
Collier de Serrage Monobloc
Zwischenhalter/Walze Monobloc

Ref.: 3150 _ _ _ _

Juego Brazo Vinci
Vinci Arm Kit

Jeu Bras Vinci
Armsatz Vinci

Monobloc

Datos Técnicos - Technical Data - Données Techniques - Technische Daten

SOPORTE MONOBLOC
MONOBLOC SUPPORT
SUPPORT MONOBLOC
HALTER MONOBLOC

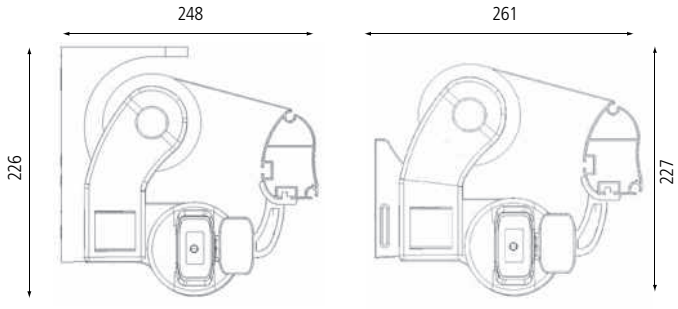

SOPORTE SISTEMA CRUZADO
CROSS ARM SUPPORT
SUPPORT LES BRAS CROISÉS
HALTER DES ÜBERKREUZTEN SYSTEMS

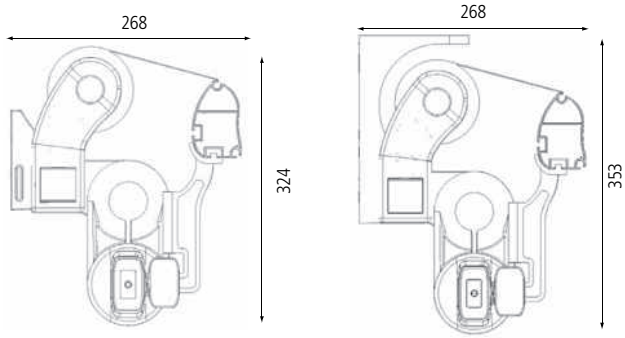

LINEAS MÍNIMAS (tapas incluídas) MINIMUM LINES (caps included) MINIMAL DE LIGNES (tapas dont) MINDESTMASSE (inkl. Abdeckungen)								
SALIDA BRAZO (m) ARM PROJECTION AVANCÉE BRAS ARMAUSGANG	1,5	1,75	2	2,25	2,5	2,75	3	3,25
LINEAS MÍNIMAS 2 BRAZOS (m) MINIMUM LINES 2 ARMS MINIMAL DE LIGNES 2 BRAS MINDESTLINIEN 2 ARMS	1,95	2,20	2,45	2,72	2,97	3,22	3,47	3,72
LINEAS MÍNIMAS 3 BRAZOS (m) MINIMUM LINES 3 ARMS MINIMAL DE LIGNES 3 BRAS MINDESTLINIEN 3 ARMS	2,95	3,33	3,70	4,11	4,45	4,83	5,20	5,58
LINEAS MÍNIMAS 4 BRAZOS (m) MINIMUM LINES 4 ARMS MINIMAL DE LIGNES 4 BRAS MINDESTLINIEN 4 ARMS	3,94	4,44	4,94	5,48	5,94	6,44	6,94	7,44

SISTEMA CRUZADO LINEAS MÍNIMAS (tapas incluídas) CROSS ARMS MINIMUM LINES (caps included) LES BRAS CROISÉS MINIMAL DE LIGNES (tapas dont) HALTER DES GEKREUZTEN MINDESTLINIEN (inkl. Abdeckungen)								
SALIDA BRAZO (m) ARM PROJECTION AVANCÉE BRAS ARMAUSGANG	1,25	1,50	1,75	2	2,25	2,50	2,75	3
LINEAS MÍNIMAS (m) MINIMUM LINES MINIMAL DE LIGNES MINDESTLINIEN	1,09	1,21	1,34	1,47	1,61	1,73	1,86	1,98

MEDIDAS DEL TUBO DE ENRROLLE (no admite holguras) ROLLING TUBE SIZE (not admit roominesses) MESURES DU TUBE D'ENROULEMENT (ne supporte pas d'habilitations) MASSE DER TUCHWALZE (ohne Spiel)		
MÁQUINA 1:11 MACHINE MACHINE GETRIEBE	MOTOR CON SOPORTE MOTOR SUPPORT MOTEUR AVEC SUPPORT MOTORHALTER	MOTOR SIN SOPORTE MOTOR WITHOUT SUPPORT MOTEUR SANS SUPPORT MOTOR OHNE HALTER
LT-115 mm.	LT-100 mm.	LT-90 mm.
TUBO DE ENRROLLE (TE) - ROLLING TUBE - TUBE D'ENROULEMENT - TUCHWALZE		

NOTA: LT= Línea total / NOTE: LT = Total line / REMARQUE: LT = Total ligne / NOTE: LT = Gesamtbreite

ÁBACO DE MOTOR (salida hasta 3,50 m) MOTOR ABACO (Even Proyection 3,50 m.) - ABACO MOTEUR (avancée jusqu'à 3,50 m.) MOTORABAKUS (ausfahren bis zu 3,25 m) * Ejes de enrollamiento diámetro 70 y 80 mm. Rolling axis diameter 70 and 80 mm. - Diamètre axe d'enroulement 70 et 80 mm. Tuchwalze Durchmesser 70 und 80 mm.								
Ø70 SALIDA (m) PROJECTION AVANCÉE AUSFAHREN	1,5	1,75	2	2,25	2,50	2,75	3	3,25
LÍNEA HASTA 6 m. 2 BRAZOS LINE UP TO 6 m. 2 arms LIGNE JUSQU'À 6 m. 2 bras LINIE BIS 6 m. 2 arms	30/17	30/17	30/17	35/17	35/17	40/17	40/17	40/17
Ø80 SALIDA (m) PROJECTION AVANCÉE AUSFAHREN	1,5	1,75	2	2,25	2,50	2,75	3	3,25
LÍNEA HASTA 6 m. 2 BRAZOS LINE UP TO 6 m. 2 arms LIGNE JUSQU'À 6 m. 2 bras LINIE BIS 6 m. 2 arms	30/17	35/17	40/17	40/17	40/17	40/17	50/12	50/12
LÍNEA HASTA 8 m. 3 BRAZOS LINE UP TO 8 m. 3 arms LIGNE JUSQU'À 8 m. 3 bras LINIE BIS 8 m. 3 arms	55/17	55/17	55/17	55/17	70/17	70/17	70/17	70/17
LÍNEA HASTA 12 m. 4 BRAZOS LINE UP TO 12 m. 4 arms LIGNE JUSQU'À 12 m. 4 bras LINIE BIS 12 m. 4 arms	70/17	70/17	70/17	85/17	85/17	85/17	100/12	100/12

RESISTENCIA AL VIENTO / Clasificación de producto
WIND RESISTANCE / Classification of product
RESISTANCE AU VENT / Classification du produit
WINDFESTIGKEIT / Produktklassifizierung

CLASE 1 28 Km/h.

Ensayo de resistencia al viento, realizado conforme a la norma EN 13561:2004
Wind resistance test conducted according to standard EN 13561:2004
Vent du test de résistance menée conformément à la norme EN 13561:2004
Windfestigkeit geprüft nach Norm EN 13561:2004

Doblemente eficaz
Doubly effective
Double efficacité
doppelt leistungsfähig

siste
masde
brazos

Dúplex

Características y aplicaciones

Sistema de toldo dual, muy útil en terrazas y lugares donde se requieran pocos puntos de apoyo.

El cabezal del Sistema Dúplex nos permite desplegar dos toldos con brazo articulado, enrollando ambas lonas sobre el mismo tubo, con una sola máquina, consiguiendo así un mecanismo efi caz y optimizado.

Línea máxima 5 m. Salida máxima 2,75 m. a cada lado.

IMPORTANTE:
La estructura de este sistema doble debe ser tubo de hierro de 80x40x2 mm.

Characteristics and aplications

Dual awning system, highly useful in terraces and places that require few support points.

The Duplex System header board means that two awnings can be opened out with an articulated arm, rolling both canvases on the same tube with one single device, achieving an effective and optimised mechanism.

Maximum line 5 m. Maximum projection 2,75 m. to each side.

IMPORTANT:
The structure of this double system should be an iron tube measuring 80x40x2 mm.

Caractéristiques et les usages

Système de double store, très utile sur terrasses et lieux où peu de points d'appui sont requis.

La tête du Système Duplex nous permet de déployer deux stores avec bras articulé, en enroulant deux toiles sur le même tube, avec une seule machine, en obtenant ainsi un mécanisme effi cace et optimisé.

Ligne maximale 5 m. Avancée maximale 2,75 m. de chaque côté.

IMPORTANT:
La structure de ce système double doit être un tube en fer de 80x40x2 mm.

Eigenschaften und Anwendungen

Freistehende doppelseitige Gelenkarmmarkise, sehr geeignet für Terrassen.

Mit dem System Duplex können wir zwei Markisen mit Gelenkarm aufspannen und beide Planen auf dem gleichen Rohr mit nur einer Maschine mittels einem effi zienten, optimierten Mechanismus aufwickeln.

Max. Breite 5m, max. Ausladung 2,75 m.

WICHTIG:
Die Struktur dieses doppelten Systems benötigt ein Stahltragrohr von 80x40x2 mm.

Dúplex

Despiece - Duplex parts - Pièces de Duplex - Komponenten der Duplex

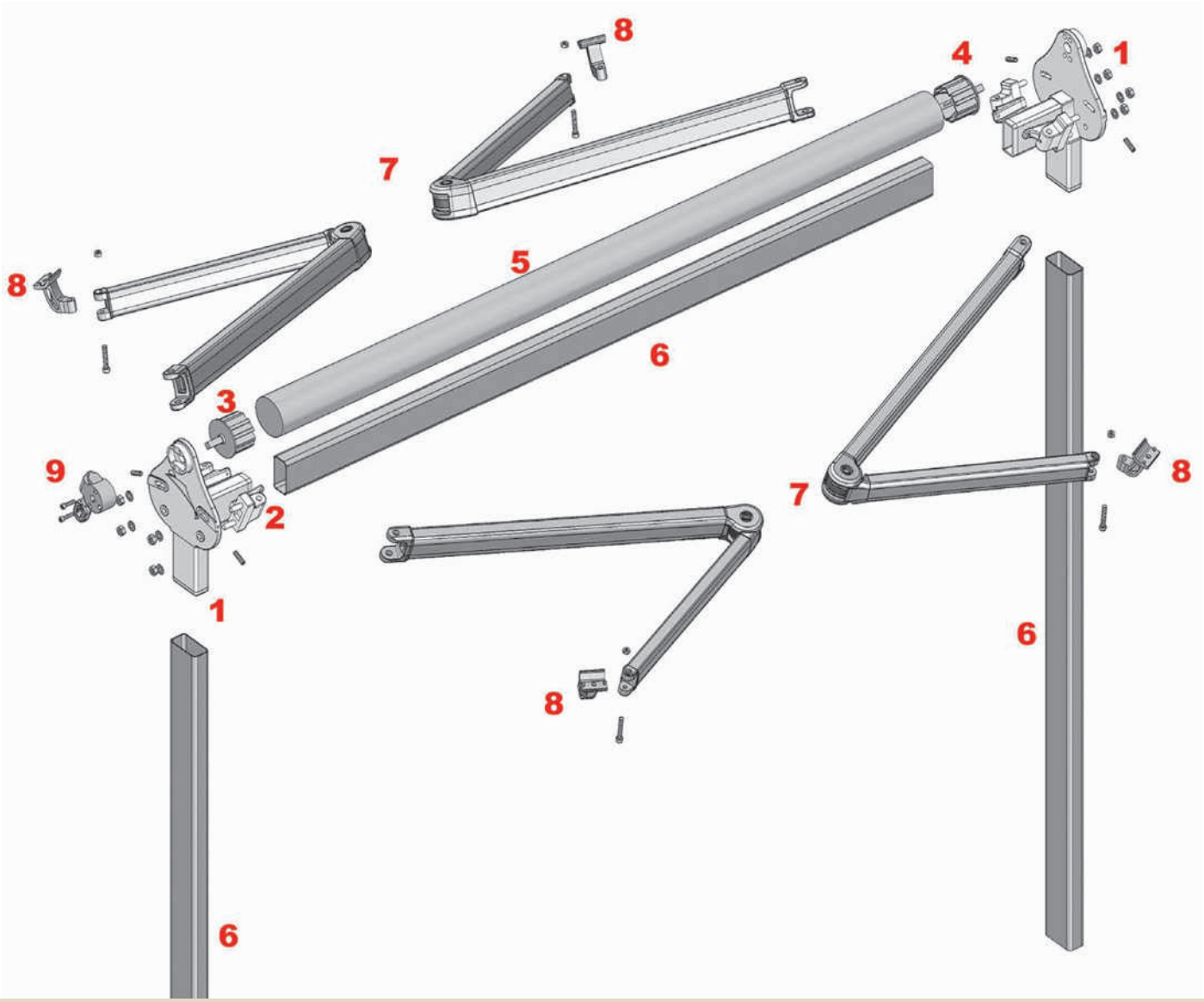

1: Cabezal
2: Rótula
3: Casquillo punta máquina
4: Casquillo con eje
5: Tubo enrolle
6: Perfil hierro 80x40
7: Brazo
8: Terminal Cazorla
9: Máquina

1: Head
2: Toggle
3: Point/machine valve holder
4: Valve holder with axis
5: Rolling tube
6: 80x40 Iron pipe
7: Arm
8: Cazorla Terminal
9: Machine

1: Tête
2: Rotule
3: Douille pointe/machine
4: Douille avec axe
5: Tube d'enroulement
6: Tuyau de Fer 80x40
7: Bras
8: Terminal Cazorla
9: Machine

1: Kopf
2: Kugelgelenk
3: Buchse Stift/Maschine
4: Buchse mit Achse
5: Tuchwalze
6: Eisenrohr 80x40
7: Arm
8: Terminal Cazorla
9: Getriebe

Ref.: 108300__

Kit Dúplex
Dúplex Kit
Kit Dúplex
Kit Duplex

Ref.: 7116__

Máquina Siplan 1.16
1.16 Siplan Machine
Machine Siplan 1.16
Getriebe Siplan 1.16

Ref.: 909060__

Tubo de Hierro 80 x 40 x 2 Galvanizado y Lacado
80 x 40 x 2 Galvanized and Lacquered Iron Pipe
Tuyau de Fer 80 x 40 x 2 Galvanisé et Laqué
Verzinktes und lackiertes Stahltragrohr 80 x 40 x 2

Ref.: 108100__

Soporte Pie Siplano Dúplex
Siplano Dúplex Foot Support
Maintien du Pied Siplano Dúplex
Sockel Siplano Duplex

Ref.: 108000 _ _

Cabezal Siplano Dúplex
Siplano Dúplex Head
Tête Siplano Dúplex
Kopf Siplano Dúplex

Ref.: 108200 _ _

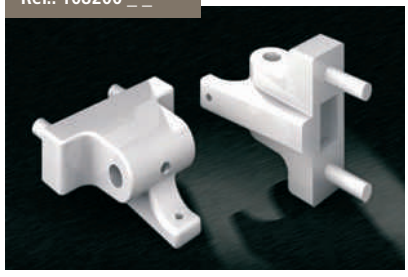

Rótula Siplano Dúplex
Siplano Dúplex Toggle
Rotule Siplano Dúplex
Kugelgelenk Siplano Dúplex

Dúplex

Datos Técnicos - Technical Data - Données Techniques - Technische Daten

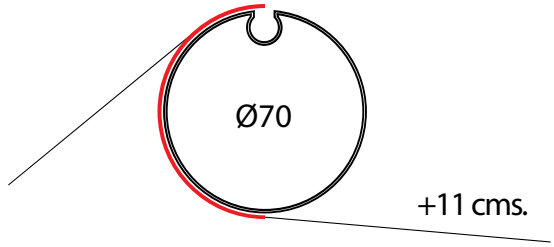

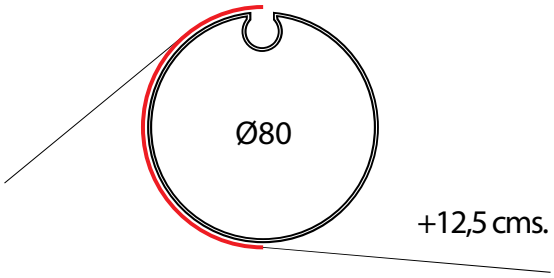

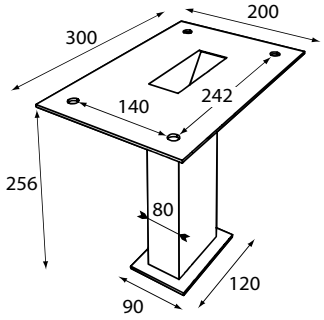

Sistema de enrolle con 1 ranura para dos lonas. La lona interior tendrá un tamaño superior según medidas del dibujo al tener un mayor recorrido que la exterior.

Rolling system with 1 slot for two canvases. The interior will have a canvas upper size as measured from drawing to have more travel than the outside.

Enroulement système avec 1 emplacement pour les deux toiles. L'intérieur aura une toile de taille supérieure, mesurée à partir de dessin pour avoir plus Voyage de l'extérieur.

Walzenrohr mit 1 Nut .Doppeltuch das innere Tuch ist länger, das äußere Tuch etwas kürzer.

SISTEMA DUPLEX (corte de enrolle)

MONTAJE MANUAL

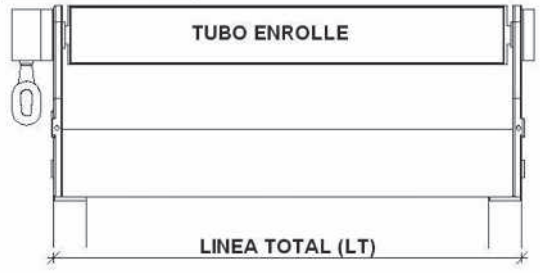

*** TUBO ENROLLE = LT - 50 mm.**

MONTAJE MOTORIZADO

*** TUBO ENROLLE :**
- CON SOPORTE = LT - 70 mm.
- SIN SOPORTE = LT - 60 mm.

LINEAS MÍNIMAS (tapas incluídas) MINIMUM LINES (caps included) MINIMAL DE LIGNES (tapas dont) MINDESTMASSE (inkl. Abdeckungen)						
SALIDA BRAZO (m) ARM PROJECTION AVANCÉE BRAS ARMAUSGANG	1,5	1,75	2	2,25	2,5	2,75
LINEAS MÍNIMAS - MÁQUINA (m) MINIMUM LINES - MACHINE MINIMAL DE LIGNES - MACHINE MINDESTMASSE - GETRIEBE	1,88	2,13	2,38	2,65	2,90	3,15
LINEAS MÍNIMAS - MOTOR (m) MINIMUM LINES - MOTOR MINIMAL DE LIGNES - MOTEUR MINDESTMASSE - MOTOR	1,84	2,09	2,34	2,61	2,86	3,11

RESISTENCIA AL VIENTO / Clasificación de producto
WIND RESISTANCE / Classification of product
RESISTANCE AU VENT / Classification du produit
WINDFESTIGKEIT / Produktklassifizierung

CLASE 1 28 Km/h.

Ensayo de resistencia al viento, realizado conforme a la norma EN 13561:2004
Wind resistance test conducted according to standard EN 13561:2004
Vent du test de résistance menée conformément à la norme EN 13561:2004
Windfestigkeit geprüft nach Norm EN 13561:2004

ÁBACO DE MOTORES (salida hasta 2,75 m) MOTOR ABACO (Even Proyection 2,75 m.) - ABACO MOTEUR (avancée jusqu'à 2,75 m.) MOTORABAKUS (ausfahren bis zu 2,75 m)						
*** Ejes de enrollamiento diámetro 70 y 80 mm** Rolling axis diameter 70 and 80 mm. - Diamètre axe d'enroulement 70 et 80 mm. Tuchwalze Durchmesser 70 und 80 mm.						
Ø70 **SALIDA (m)** PROJECTION AVANCÉE AUSFAHREN	1,5	1,75	2	2,25	2,50	2,75
LÍNEA HASTA 5 m. 4 BRAZOS LINE UP TO 5 m. 4 arms LIGNE JUSQU'À 5 m. 4 bras LINIE BIS 5 m. 4 arms	55/17	55/17	55/17	70/17	70/17	70/17
Ø80 **SALIDA (m)** PROJECTION AVANCÉE AUSFAHREN	1,5	1,75	2	2,25	2,50	2,75
LÍNEA HASTA 5 mts. 4 BRAZOS LINE UP TO 5 m. 4 arms LIGNE JUSQU'À 5 m. 4 bras LINIE BIS 5 m. 4 arms	70/17	70/17	70/17	85/17	85/17	85/17

siste
masde
brazos

La gama más alta de Siplan
Siplan's high-end range
La plus haute gamme Siplan
Das Premium Segment von Siplan

K-Set 10

Características y aplicaciones

Sistema de toldo creado para la protección y duración del conjunto, ocultando tanto los brazos como la lona una vez cerrado el cofre.

Inclinación de 0º a 60º tanto a pared como a techo. Posibilidad de desplazar los brazos hacia adentro del cofre, mejorando sus prestaciones.

Accionamiento manual y eléctrico. Medidas máximas de 5,5 metros de línea y 3,25 de salida con 2 brazos, y hastya 7 metros de línea y 3,25 metrso de salida con 3 brazos.

Cumple normativa 13561:2004 +A1 respecto a resistencia al viento y durabilidad.

Characteristics and aplications

Awning system created to protect the assembly and for it to last, hiding both the arms as well as the canvas once the hood is closed.

Inclination of 0° to 60° from both the wall and ceiling. Option to put arms inside the chest, improving its manual and electrical performance.

Maximum dimensions of 5.5 meters of line and 3.25 of output with 2 arms, and up to 7 meters of line and 3.25 meters of output with 3 arms.

This system fulfi lls the norm 13561:2004+A1 regarding wind resistance and durability.

Caractéristiques et les usages

Système de store conçu pour la protection et la durabilité de l'ensemble, les bras ainsi que la toile sont dissimulés une fois le coffre fermé.

Inclinaison de 0º à 60º par rapport au mur et au toit. Possibilité de positionner les bras à l'intérieur du coffre, pour de meilleures prestations.

Fonctionnement manuel et électrique. Dimensions maximales de 5,5 mètres de largeur et une avancée de 3,25 mètres avec 2 bras, et jusqu'à 7 mètres de largeur et une avancée de 3,25 mètres avec 3 bras.

Ce système est conforme à la norme 13561:2004+A1 concernant la résistance au vent et la durabilité.

Eigenschaften und Anwendungen

Markisensystem konzipiert für einen langlebigen Einsatz, Die Gelenkarme und das Tuch sind bei geschlossene Markise unsichtbar und geschützt. Wand/ Deckemontage möglich.

Neigung von 0º - 60º an der Wand ebenso wie am Dach. Die Arme können in den Kasten eingesetzt werden, was ihre Leistung verbessert.

Manueller und elektrischer Antrieb. Maximale Maße: 5,5 Meter Linie und 3,25 Ausfahren mit 2 Armen; bis 7 Meter Linie und 3,25 Meter Ausfahren mit 3 Armen.

Erfüllt bezüglich Windwiderstand und Haltbarkeit die Vorschrift 13561:2004+A1.

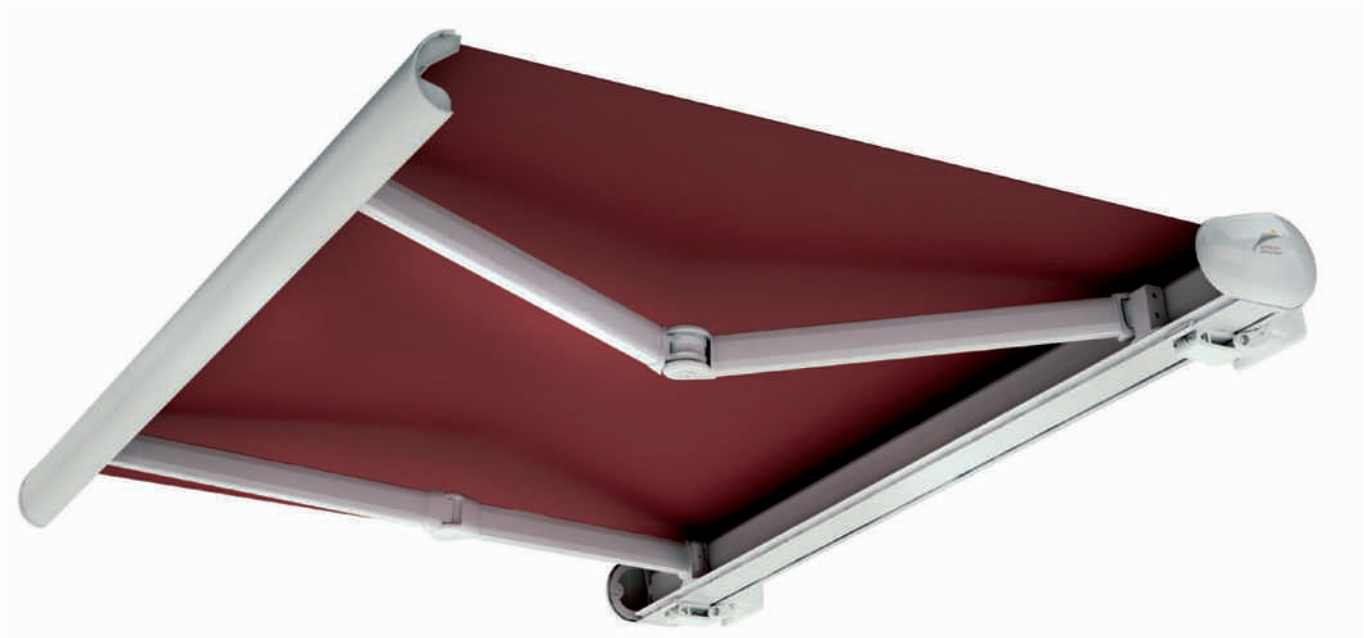

K-Set 10

Despiece - K-Set 10 parts - Pièces de K-Set 10 - Komponenten der K-Set 10

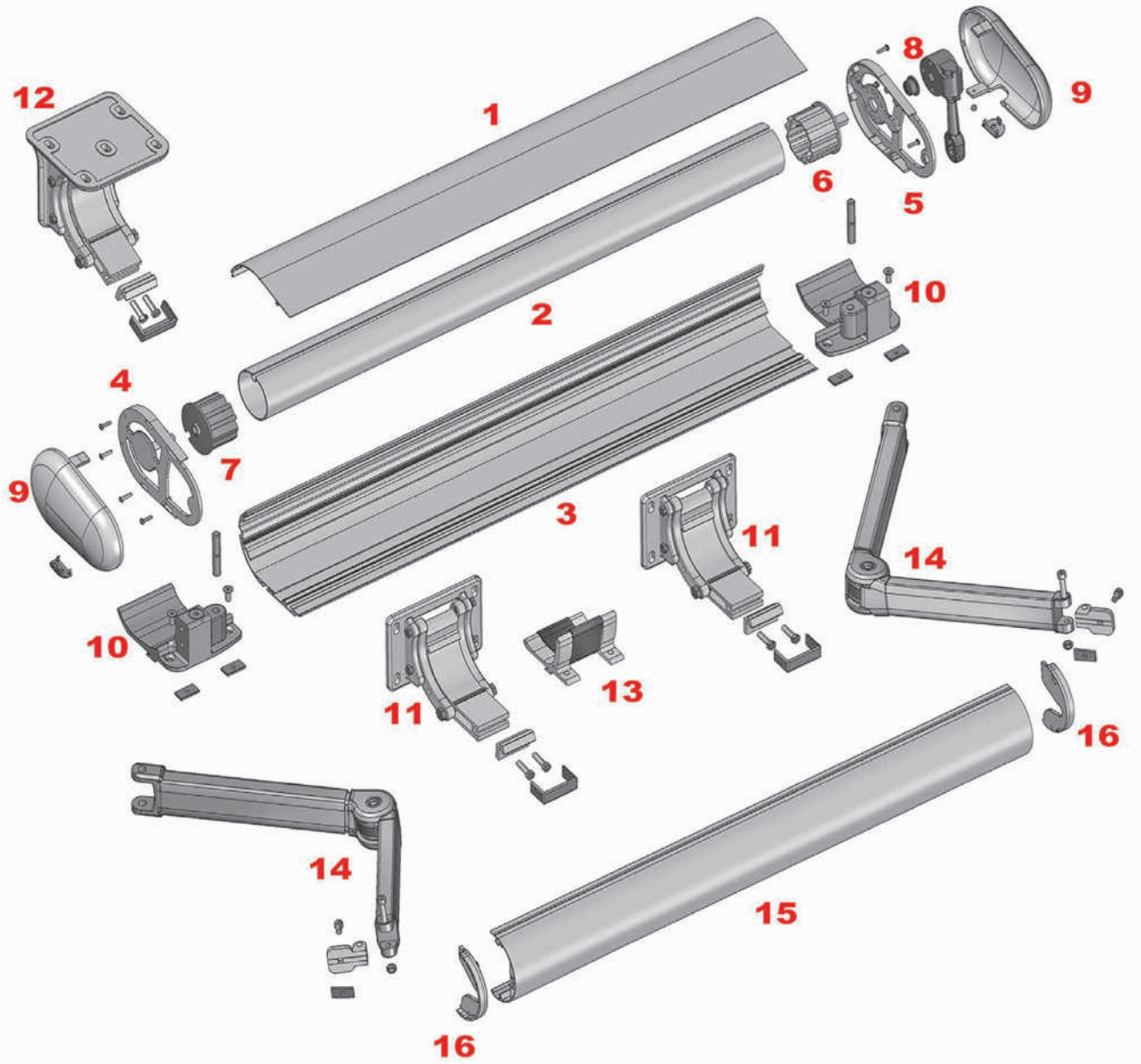

1: Perfi l visera
2: Tubo de enrolle
3: Perfi l lona
4: Tapa perfi l lona punta
5: Tapa perfi l lona máquina
6: Casquillo máquina punta
7: Casquillo sin eje
8: Máquina
9: Contratapa
10: Soporte brazo
11: Soporte frontal regulación
12: Soporte techo regulación
13: Currón
14: Brazos
15: Perfi l carga
16: Tapa perfi l carga

1: Visor profi le
2: Rolling tube
3: Canvas profi le
4: Canvas profi le point cap
5: Canvas profi le machine cap
6: Machine/point valve holder
7: Valve holder without axis
8: Machine
9: Cap
10: Arm support
11: Adjustment frontal support
12: Adjustment ceiling support
13: Intermediate support
14: Arms
15: Load profi le
16: Load profi le cap

1: Profi l visière
2: Tube d'enroulement
3: Profi l toile
4: Cache profi l toile pointe
5: Cache profi l toile machine
6: Douille machine pointe
7: Douille sans axe
8: Machine
9: Cache
10: Support bras
11: Support face réglage
12: Support toit réglage
13: Collier de serrage
14: Bras
15: Profi l de charge
16: Cache profi l de charge

1: Kastenprofi le
2: Tuchwalze
3: Tuchtragrohr
4: Abdeckung Profi l Plane Stift
5: Abdeckung Profi l Plane Getriebe
6: Buchse Stift/Maschine
7: Buchse ohne Achse
8: Getriebe
9: Blende
10: Armhalter
11: Frontale halterung-Einstellung
12: Dachhalterung-Einstellung
13: Zwischenhalter/Walze
14: Arms
15: Fallstange
16: Fallstangelabdeckung

Ref.: 411000_ _

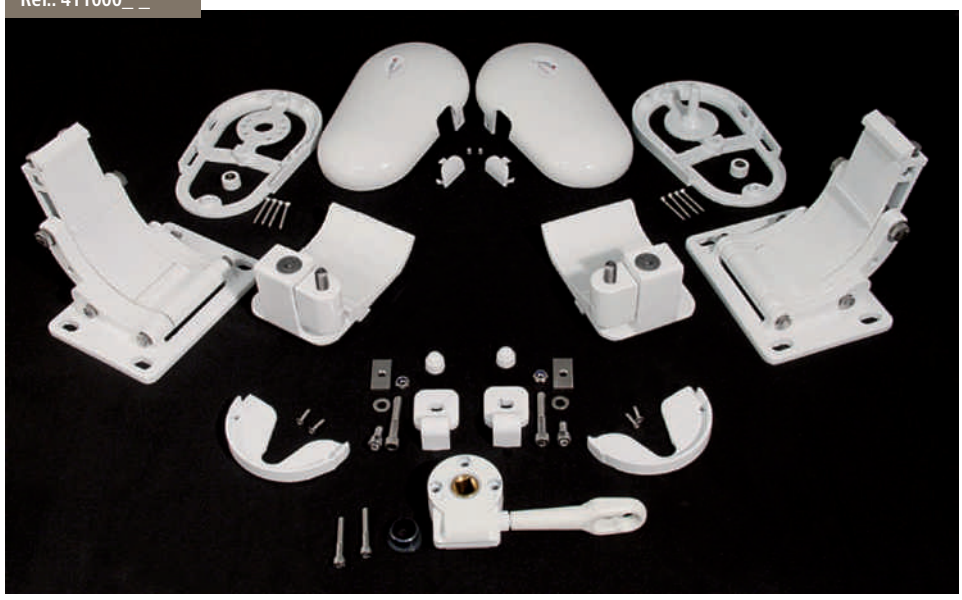

Kit K-Set 10 Soporte Frontal
K-Set 10 Frontal Support Kit

Kit K-Set 10 Suppports Face
Kit K-Set 10 Frontale Halterung

Ref.: 412000_ _

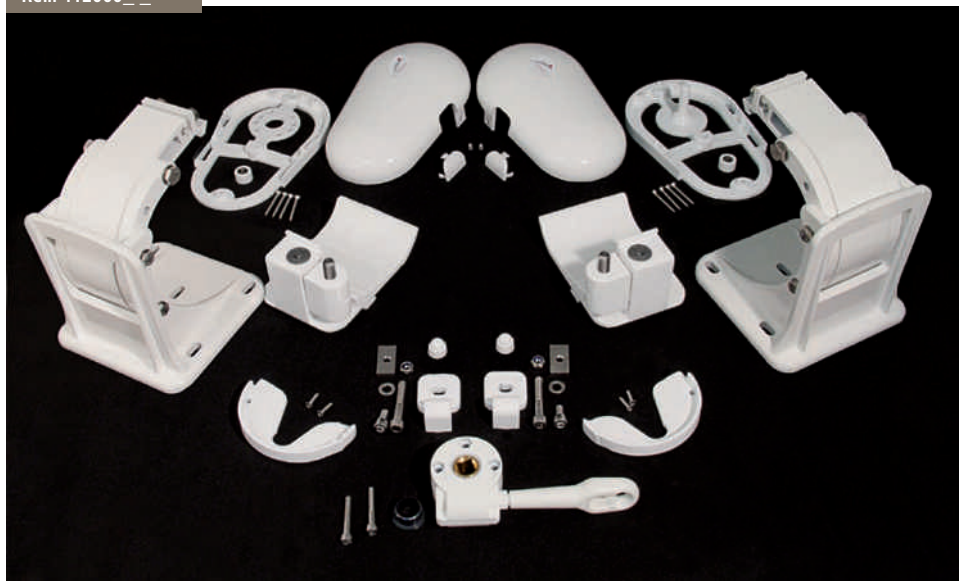

Kit K-Set 10 Soporte Techo
K-Set 10 Ceiling Support Kit

Kit K-Set 10 Suppports Toit
Kit K-Set 10 Halterung am Dach

Ref.: 4100__

Kit 3 Perfiles K-Set 10
K-Set 10 3 Profiles Kit
Kit 3 Profil K-Set 10
Kit 3 Profile K-Set 10

Ref.: 3150 _ _ _ _

Juego Brazo Vinci / Vinci Arm Kit
Jeu Bras Vinci /Armsatz Vinci

Ref.: 411010__

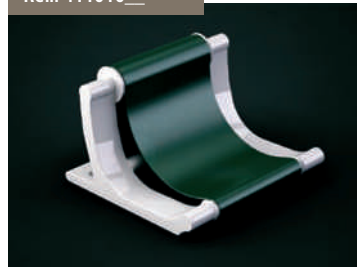

Currón K-Set 10
K-Set 10 Intermediate Support
Collier de Serrage K-Set 10
Zwischenhalter/Walze K-Set 10

K-Set 10

Datos Técnicos - Technical Data - Données Techniques - Technische Daten

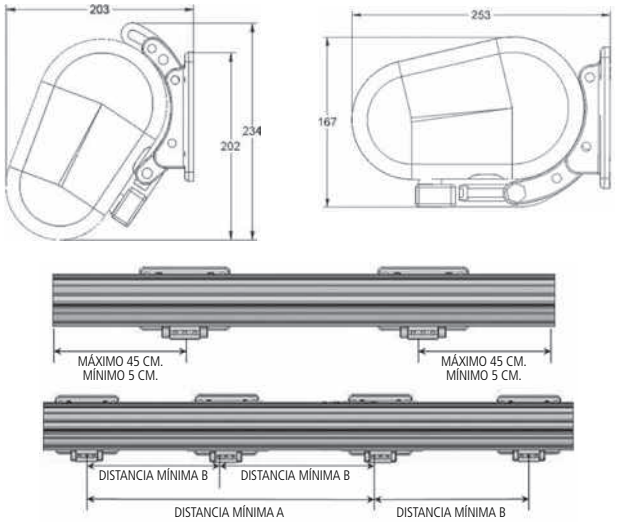

MEDIDAS DE LOS TUBOS (no admite holguras) TUBE SIZES (not admit roominesses) MESURES DU TUBES (ne supporte pas d'habilitations) MASSE DER TUCHWALZE (ohne Spiel)			
	MANUAL MANUAL MANUEL HANDBETRIEB	**MOTOR SIN SOPORTE** MOTOR WITHOUT SUPPORT MOTEUR SANS SUPPORT MOTOR OHNE HALTER	**MOTOR CON SOPORTE** MOTOR WITH SUPPORT MOTEUR AVEC SUPPORT MOTORHALTER
TUBO DE ENRROLLE (TE) ROLLING TUBE TUBE ROULÉ TUCHWALZES	LT-13,5 cm	LT-13,5 cm	LT-14,5 cm
PERFIL LONA CARGA Y VISERA (PL) CANVAS PROFILE PROFIL DE LA TOILE PROFIL LADEPLANE UND SONNENBLENDE	LT-11 cm	LT-11 cm	LT-11 cm

NOTA: LT= Línea total del toldo (tapas incluidas)
NOTE: LT = total line of the awning (caps dont)
REMARQUE: LT = Total ligne de le store (couvercles inclus)
NOTE: LT = Gesamtbreite (inkl. Abdeckungen)

SALIDA (m) PROJECTION (m) AVANCÉE (m) AUSFAHREN (m)	**DISTANCIA A (m)** DISTANCE A (m) DISTANCE A (m) WEITE A (m)	**DISTANCIA B (m)** DISTANCE B (m) DISTANCE B (m) WEITE B (m)
1,25	1,59	0,87
1,5	1,84	0,99
1,75	2,09	1,12
2	2,34	1,24
2,25	2,61	1,38
2,50	2,84	1,49
2,75	3,09	1,62
3	3,34	1,74
3,25	3,59	1,87

LINEAS MÍNIMAS (tapas incluídas) MINIMUM LINES (caps included) MINIMAL DE LIGNES (tapas dont) MINDESTMASSE (inkl. Abdeckungen)									
SALIDA BRAZO (m) ARM PROJECTION AVANCÉE BRAS ARMAUSGANG	1,25	1,5	1,75	2,00	2,25	2,50	2,75	3,00	3,25
LINEAS MÍNIMAS (m) 2 brazos MINIMUM LINES. 2 arms MINIMAL DE LIGNES. 2 bras MINDESTMASSE . 2 arms	1,81	2,06	2,31	2,56	2,83	3,06	3,31	3,56	3,81
LINEAS MÍNIMAS (m) 3 brazos MINIMUM LINES. 3 arms MINIMAL DE LIGNES. 3 bras MINDESTMASSE . 3 arms	2,68	3,06	3,43	3,81	4,21	4,55	4,93	5,31	5,68
LINEAS MÍNIMAS (m) 4 brazos MINIMUM LINES. 4 arms MINIMAL DE LIGNES. 4 bras MINDESTMASSE . 4 arms	3,55	4,05	4,55	5,05	5,59	6,05	6,55		

RESISTENCIA AL VIENTO / Clasificación de producto
WIND RESISTANCE / Classification of product
RESISTANCE AU VENT / Classification du produit
WINDFESTIGKEIT / Produktklassifizierung

CLASE 1 28 Km/h.

Ensayo de resistencia al viento, realizado conforme a la norma EN 13561:2004
Wind resistance test conducted according to standard EN 13561:2004
Vent du test de résistance menée conformément à la norme EN 13561:2004
Windfestigkeit geprüft nach Norm EN 13561:2004

ÁBACO DE MOTOR (salida hasta 3,25 m.) MOTOR ABACO (Even Proyection 3,25 m.) - ABACO MOTEUR (avancée jusqu'à 3,25 m.) MOTORABAKUS (ausfahren bis zu 3,25 m) * Ejes de enrollamiento diámetro 70 y 80 mm. Rolling axis diameter 70 and 80 mm. - Diamètre axe d'enroulement 70 et 80 mm. Tuchwalze Durchmesser 70 und 80 mm.									
Ø70 **SALIDA (m)** PROJECTION AVANCÉE AUSFAHREN	1,25	1,50	1,75	2,00	2,25	2,50	2,75	3,00	3,25
LÍNEA HASTA 5,5 m. 2 BRAZOS LINE UP TO 5,5 m. 2 arms LIGNE JUSQU'À 5,5 m. 2 bras LINIE BIS 5,5 m. 2 arms	30/17	30/17	30/17	40/17	40/17	40/17	40/17	50/12	50/12
Ø80 **SALIDA (m)** PROJECTION AVANCÉE AUSFAHREN	1,25	1,50	1,75	2,00	2,25	2,50	2,75	3,00	3,25
LÍNEA HASTA 5,5 m. 2 BRAZOS LINE UP TO 5,5 m. 2 arms LIGNE JUSQU'À 5,5 m. 2 bras LINIE BIS 5,5 m. 2 arms	30/17	30/17	30/17	40/17	40/17	40/17	40/17	50/12	50/12
LÍNEA HASTA 7 m. 3 BRAZOS LINE UP TO 7 m. 3 arms LIGNE JUSQU'À 7 m. 3 bras LINIE BIS 7 m. 3 arms	50/12	50/12	50/12	80/16	80/16	80/16	80/16	80/16	80/16
LÍNEA HASTA 7 m. 4 BRAZOS LINE UP TO 7 m. 4 arms LIGNE JUSQU'À 7 m. 4 bras LINIE BIS 7 m. 4 arms	80/16	80/16	80/16	80/16	80/16	100/11	100/11		

siste masde brazos

Elegancia y durabilidad
Elegance and durability
Elégance et durabilité
Eleganz und Langlebigkeit

Cofre T-VI

Características y aplicaciones

Sistema creado para la protección y duración del toldo, tanto la lona como los brazos quedan ocultos una vez cerrado el cofre.

COFRE T-VI permite una inclinación de 5º a 70º instalado frontalmente y de 15º a 80º instalado a techo.

El brazo VINCI asegura la tensión de la lona en cada posición del toldo, ofreciendo además una estética caracterizada por su elegancia y novedad.

El **COFRE T-VI** está fabricado cumpliendo todas las normas europeas de calidad y bajo un control de calidad muy exigente.

Accionamiento manual y eléctrico.

Este sistema cumple la norma UNE-EN 13561/2004 +A1.

Characteristics and aplications

Designed to offer protection and durability of the awning, also canvas than arms.

The **COFRE T-VI** istalled frontally allows an inclination of 5º to 70º and 15º to 80º intalled to ceiling.

The VINCI arm assures the tenseness of the canvas in each position of the awning, offering in addition and elegant and new aesthetic outlook.

The **COFRE T-VI** is made up according to the European norm of quality and it is put under a hard control of quality.

Manual and electrical operation.

This system fulfills the norm UNE-EN 13561/2004.

Caractéristiques et les usages

Système créé pour la protection et la durée de vie du store, aussi bien la toile que les bras sont dissimulés une fois que le coffre est fermé.

COFRE T-VI Installé de face permet une inclinaison de 5° à 70° et 15° à 80° quand il est installé au toit.

Le bras VINCI assure la tension de la toile dans chaque position du store, en offrant en plus, une esthétique caractérisée par son élégance et sa nouveauté.

Le **COFRE T-VI** est fabriqué en respectant toutes les normes européennes de qualité et sous un contrôle de qualité très exigeant.

Ce système est conforme à la norme UNE-EN13561/2004.

Eigenschaften und Anwendungen

Markisensystem konzipiert für einen langlebigen Einsatz, Die Gelenkarme und das Tuch sind bei geschlossene Markise unsichtbar und geschützt.

COFRE T-VI frontal installiert für eine Neigung von 5º - 70º und von 15º a 80º am Dach installiert.

Der Arm VINCI gewährleistet die Spannung der Plane in jeder Position der Markise und bietet außerdem eine elegante und neue Ästhetik.

Der **COFRE T-VI** ist gem. aller europäischen Qualitätsnormen und einer sehr anspruchsvollen Qualitätskontrolle hergestellt.

Manueller und elektrischer Antrieb.

Dieses System erfüllt die Norm UNE-EN 13561/2004 +A1.

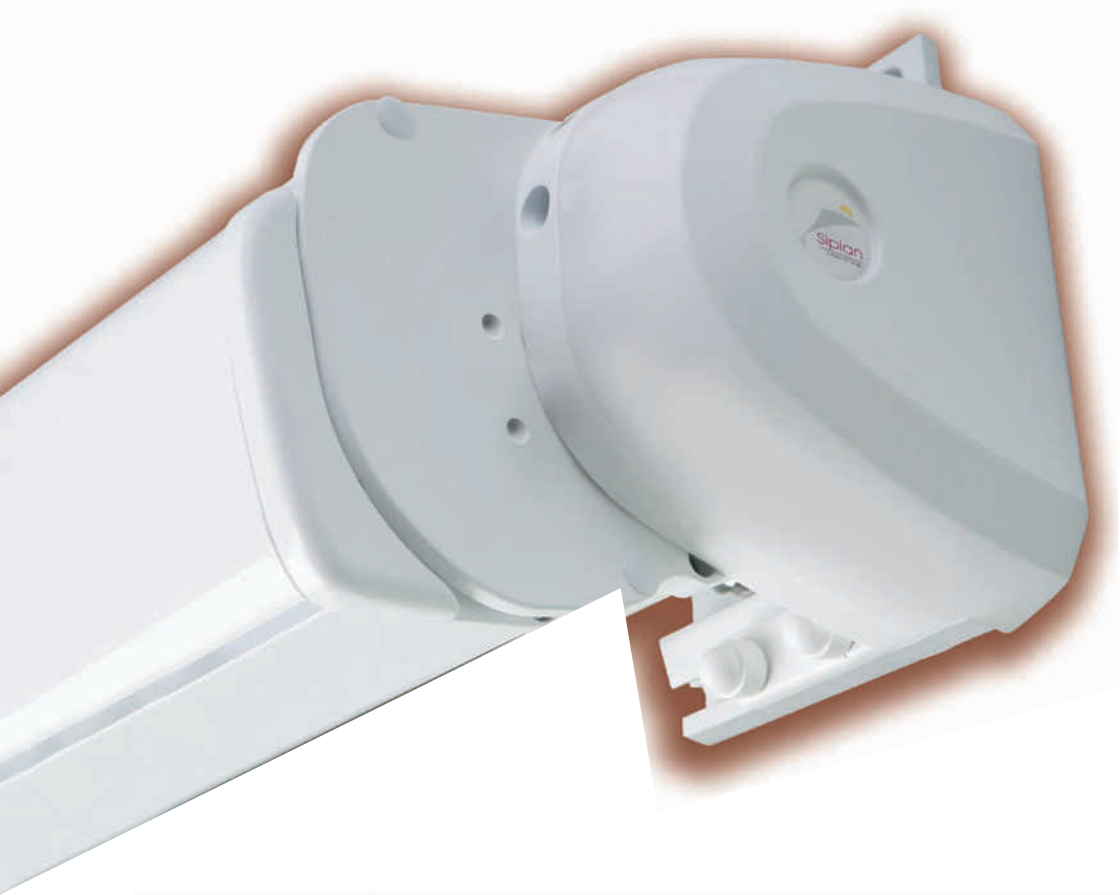

Siplan
Símbolo de Calidad

T-VI

Despiece - T-VI parts - Pièces de T-VI - Komponenten der T-VI

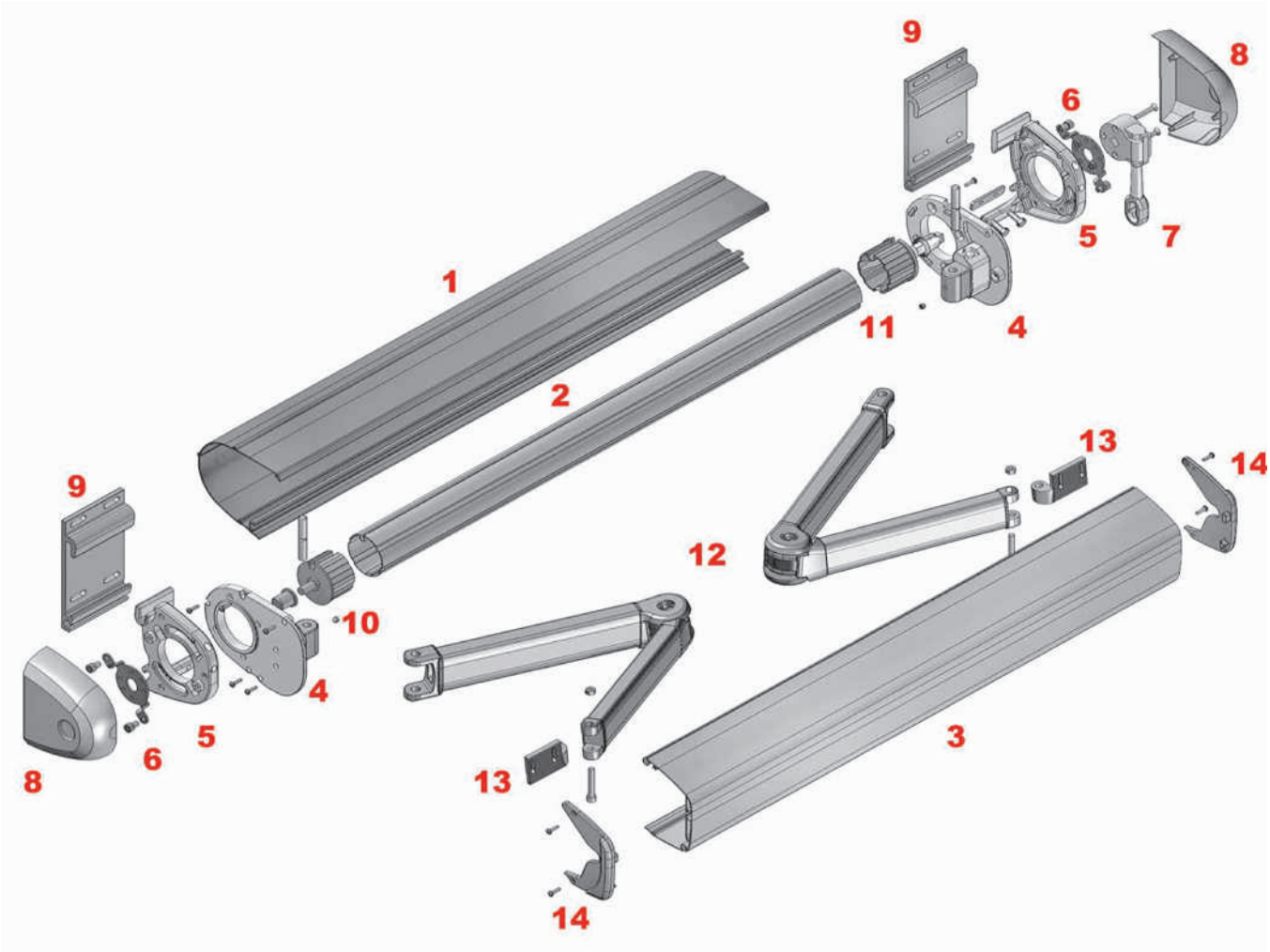

1: Perfi l lona
2: Tubo de enrolle
3: Perfi l carga
4: Soporte brazo
5: Soporte cuelgue
6: Acople
7: Máquina
8: Tapa
9: Placa pared
10: Casquillo punta
11: Casquillo máquina
12: Brazos
13: Terminales T-VI
14: Tapa perfi l carga

1: Canvas profi le
2: Rolling tube
3: Load profi le
4: Arm support
5: Hanging support
6: Coupling
7: Machine
8: Cap
9: Wall plate
10: Point valve holder
11: Machine valve holder
12: Arms
13: T-VI Terminals
14: Load profi le cap

1: Profi l toile
2: Profi l d'enroulement
3: Profi l charge
4: Support bras
5: Support d'accrochage
6: Raccord
7: Machine
8: Cache
9: Plaque mur
10: Douille pointe
11: Douille machine
12: Bras
13: Terminals T-VI
14: Cache profi l de charge

1: Tuchtragrohr
2: Tuchwalze
3: Fallstange
4: Armhalter
5: Hängestütze
6: Querstrebengarnitur
7: Getriebe
8: Abdeckung
9: Wandplatte
10: Buchse Stift
11: Buchse Getriebe
12: Arms
13: Terminal T-VI
14: Fallstangelabdeckung

Ref.: 480100 _ _

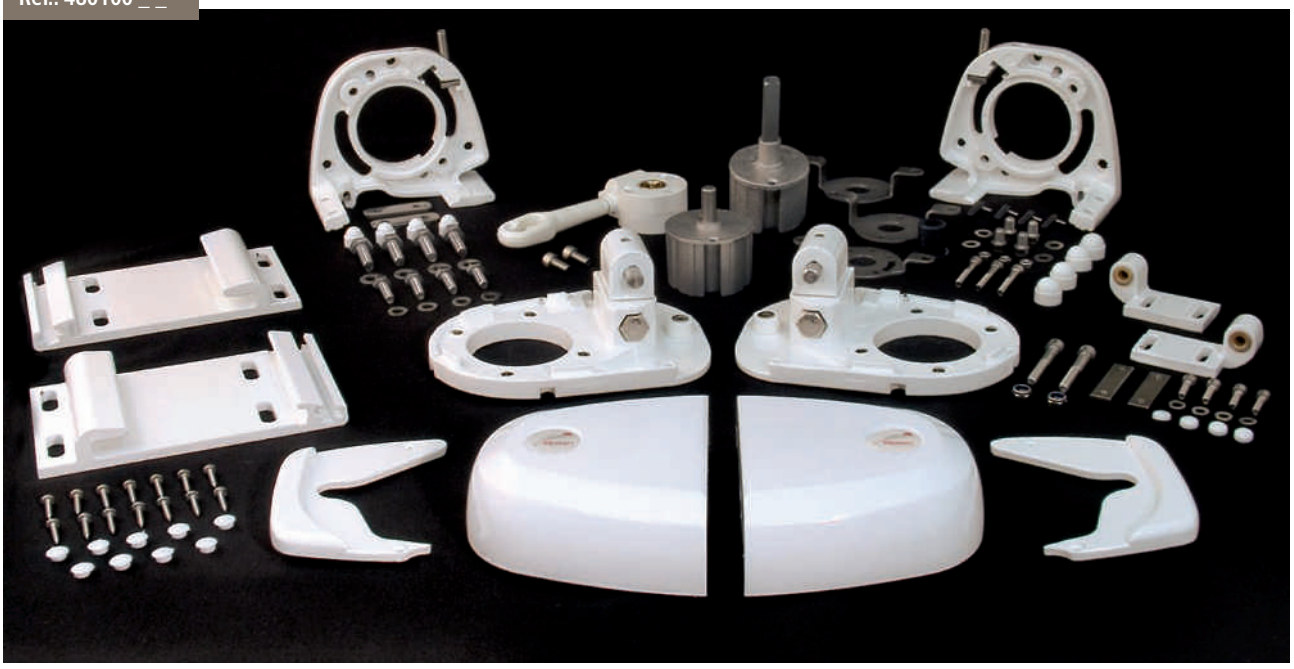

Kit de accesorios Cofre T-VI
Cofre T-VI Accessory Kit

Kit d'accessoires Cofre T-VI
Kit Zubehör Cofre T-VI

Sistema de cuelgue PATENTADO

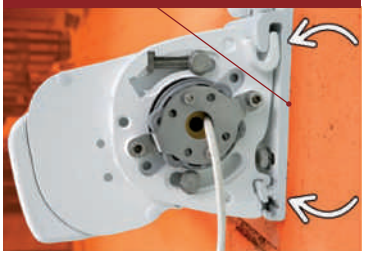

Tanto frontal como a techo, sus dos enganches aportan mayor seguridad y hacen más sencillo su montaje.

Instalado frontalmente permite una inclinación de 5º a 70º y 15º a 80º si se instala a techo.

Ajuste preciso de cierre del perfil con el de lona mediante roldana.

In frontal installation as to ceiling, their two enlistments allow greater security.

Installed frontally allows an inclination of 5º to 70º and 15º to 80º installed to ceiling.

Precise adjustment of the profile close to the canvas by sheave.

Le recto et un toit, deux crochets permettent une plus grande sécurité.

Permet une inclinaison de 5º à 70º tête installés et 15º à 80º installé au toit.

Réglage précis du profil proche de la toile de poulie.

Sowohl als Wand/ Deckenmontage, seine zwei Riegeln sorgen für mehr Sicherheit.

Frontal installiert erlaubt er eine Neigung von 5º - 70º und 15º - 80º, wenn Deckenmontage.

Die sehr einfache Montage wird durch die präzise Einstellungdes Tuches mittels Einstellscheibe sehr geschätzt.

Ref.: 4850 _ _ _ _

Kit 2 Perfiles Cofre T-VI
Cofre T-VI 2 Profiles Kit
Kit 2 Profils Cofre T-VI
Kit 2 Profile Cofre T-VI

Ref.: 3150 _ _ _ _

Juego Brazo Vinci / Vinci Arm Kit
Jeu Bras Vinci / Armsatz Vinci

Cofre T-VI

Datos Técnicos - Technical Data - Données Techniques - Technische Daten

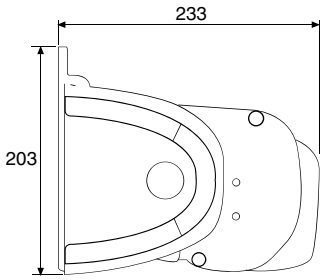

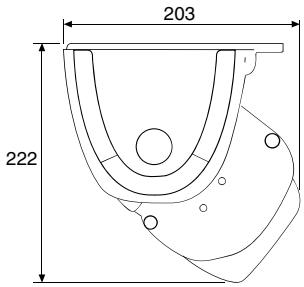

LINEAS MÍNIMAS (tapas incluídas) MINIMUM LINES (caps included) MINIMAL DE LIGNES (tapas dont) MINDESTMASSE (inkl. Abdeckungen)								
SALIDA BRAZO (m) ARM PROJECTION AVANCÉE BRAS ARMAUSGANG	1,25	1,50	1,75	2	2,25	2,50	2,75	3
LINEAS MÍNIMAS (m) MINIMUM LINES MINIMAL DE LIGNES MINDESTMASSE	1,72	1,97	2,22	2,47	2,74	2,99	3,24	3,49

MEDIDAS MÁXIMAS MAXIMUM SIZE - MAXIMUM D'ACTION - MAXIMALE MAßE	
CAPACIDAD DE ENRROLLE ROLLING CAPACITY CAPACITÉ ROULÉ AUFROLL KAPAZITÄT	TUBO / TUBE Ø80 mm. = 3 m.
LÍNEA MÁXIMA MAXIMUM LINE MAXIMUM DE LIGNE MAXIMALE BREITE	5,5 m.

ÁBACO DE MOTORES - MOTOR ABACO - ABACO MOTEUR - MOTORABAKUS							
SALIDA (m) PROJECTION AVANCÉE AUSFAHREN	1,5	1,75	2	2,25	2,50	2,75	3
LÍNEA HASTA 5 m. 2 BRAZOS LINE UP TO 5 m. 2 arms LIGNE JUSQU'À 5 m. 2 bras LINIE BIS 5 m. 2 arms	30/17	30/17	30/17	35/17	40/17	40/17	40/17

INCLINACIÓN PERMITIDA - ALLOWED INCLINATION ADMIS INCLINAISON - NEIGUNG FÜR	
COLOCACIÓN FRONTAL FRONTAL INSTALLATION INSTALLATION DE FACE FRONTALE ANBRINGUNG	5º - 70º
COLOCACIÓN A TECHO CEILING INSTALLATION INSTALLATION AU TOIT ANBRINGUNG AM DACH	15º - 80º

MEDIDAS DEL TUBO DE ENRROLLE (no admite holguras) ROLLING TUBE SIZE (not admit roominesses) MESURES DU TUBE D'ENROULEMENT (ne supporte pas d'habilitations) MASSE DER TUCHWALZE (ohne Spiel)			
	MANUAL MANUAL MANUEL HANDBETRIEB	**MOTOR CON SOPORTE** MOTOR WITH SUPPORT MOTEUR AVEC SUPPORT MOTORHALTER	**MOTOR SIN SOPORTE** MOTOR WITHOUT SUPPORT MOTEUR SANS SUPPORT MOTOR OHNE HALTER
TUBO DE ENRROLLE (TE) ROLLING TUBE TUBE D'ENROULÉMENT TUCHWALZE	LT-180 mm.	LT-210 mm.	LT-200 mm.
PERFIL LONA (PL) CANVAS PROFILE PROFIL DE LA TOILE TUCHTRAGROHR	LT-165 mm.	LT-165 mm.	LT-165 mm.
PERFIL CARGA (PC) LOAD PROFILE PROFIL CHARGER FALLSTANGE	LT-165 mm.	LT-165 mm.	LT-165 mm.

RESISTENCIA AL VIENTO / Clasificación de producto
WIND RESISTANCE / Classification of product
RESISTANCE AU VENT / Classification du produit
WINDFESTIGKEIT / Produktklassifizierung

CLASE 1 28 Km/h.

Ensayo de resistencia al viento, realizado conforme a la norma EN 13561:2004
Wind resistance test conducted according to standard EN 13561:2004
Vent du test de résistance menée conformément à la norme EN 13561:2004
Windfestigkeit geprüft nach Norm EN 13561:2004

NOTA: LT= Línea total del toldo (tapas incluidas)
NOTE: LT = Total line of the awning (caps included)
REMARQUE: LT = Total ligne de le store (tapas dont)
NOTE: LT = Gesamtbreite (inkl. Abdeckungen)

siste masde brazos

Regulación mucho más sencilla y segura
Regulation much simpler and practical
Règlement beaucoup plus facile et plus sûr
Viel einfachere und genauere Einstellung

Cofre T-V

Características y aplicaciones

Tanto frontal como a techo, sus dos enganches permiten mayor seguridad, sobre todo a techo. **T-V** solo compuesto por dos perfi les, hace más sencillo su montaje y, a la vez, más compacto.

Regulación mucho más sencilla y segura. La más novedosa actualmente.

T-V permite una inclinación de 5º a 70º instalado frontalmente y de 30º a 80º a techo.

T-V está fabricado cumpliendo todas las normas europeas de calidad y bajo un control de calidad muy exigente.

Este sistema cumple la norma EN 13561/2004 +A1.

Characteristics and aplications

In frontal installation as to ceiling, their two enlistments allow greater security. The **T-V** is made up of two profi les, wich makes its assembly simpler and simultaneously it equips it with more compact fi nishing.

Regulation much simpler and practical. The newest today.

T-V installed frontally or to ceiling allows an inclination of 5º to 70º and 30º to 80º to ceiling.

T-V is made up according to the European norm of quality and it is put under a hard control of quality.

This system fulfills the norm UNE-EN 13561/2004.

Caractéristiques et les usages

Le recto et un toit, deux crochets permettent une plus grande sécurité, en particulier toit, étant le seul **T-V** se compose de deux profi ls, il est plus facile à assembler et à son tour, plus compacte.

Règlement beaucoup plus facile et plus sûr. La toute nouvelle aujourd'hui.

T-V permet une inclinaison de 5º à 70º tête installés et 30º to 80º au toit.

T-V est fabriqué pour se conformer à toutes les normes européennes de qualité et de contrôle qualité dans le cadre très exigeant.

Ce système est conforme à la norme UNE-EN13561/2004.

Eigenschaften und Anwendungen

Seine zwei Ankopplungen frontal ebenso wie am Dach machen sicherer, vor allen Dingen am Dach. **T-V** besteht aus nur zwei Profi len; dadurch wird die Montage einfacher und gleichzeitig kompakter.

Viel einfachere und sicherere Einstellung Gegenwärtig die Neuartigste.

T-V frontal installiert für eine Neigung von 5º - 70º und von 30º - 80º am Dach installiert.

T-V ist gem. aller europäischen Qualitätsnormen und einer sehr anspruchsvollen Qualitätskontrolle hergestellt.

Dieses System erfüllt die Norm UNE-EN 13561/2004 +A1.

Siplan
Símbolo de Calidad

Cofre T-V

Despiece - T-V parts - Pièces de T-V - Komponenten der T-V

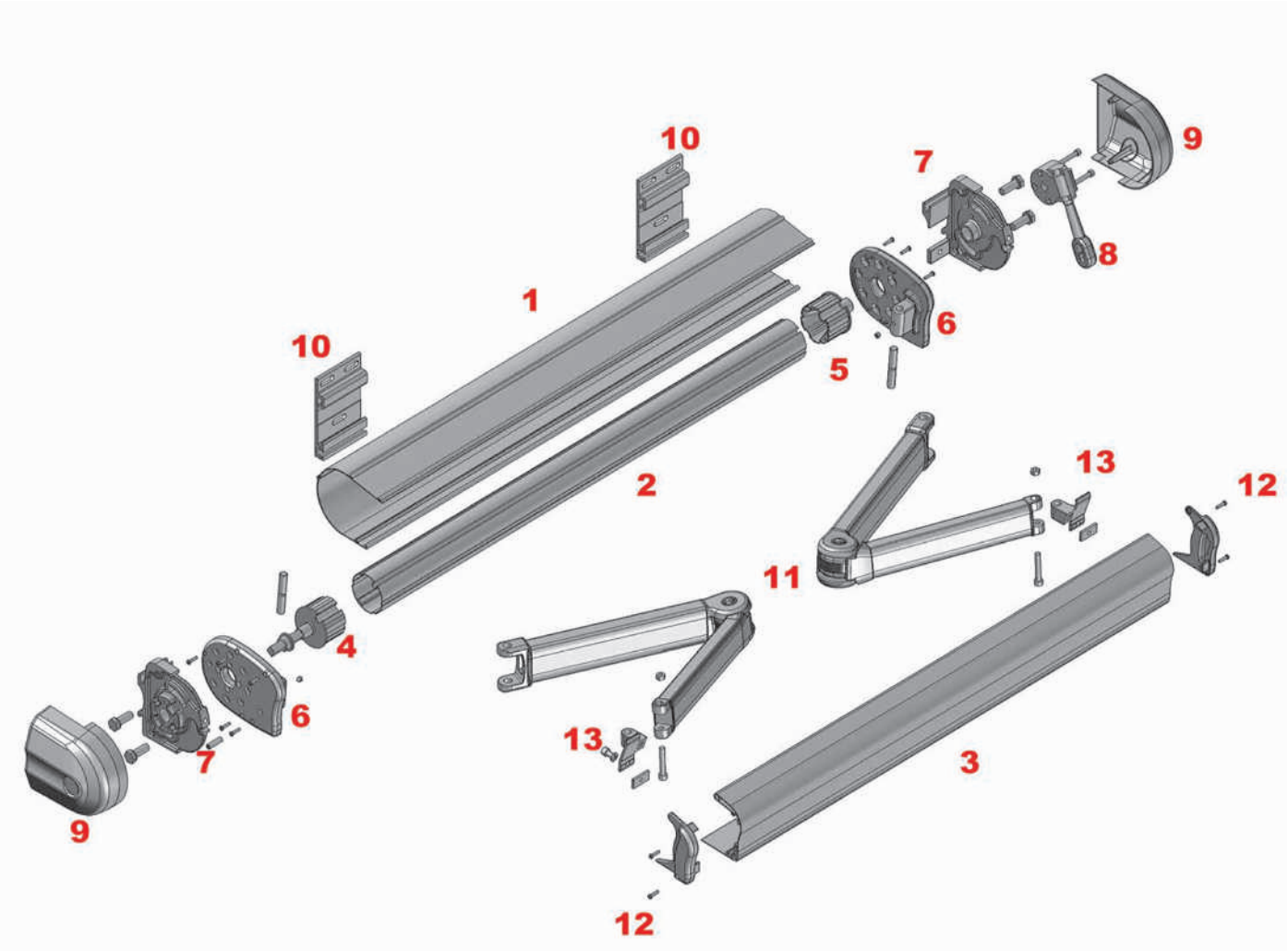

1: Perfi l lona
2: Tubo de enrolle
3: Perfi l carga
4: Casquillo con eje
5: Casquillo máquina punta
6: Soporte brazo
7: Soporte cuelgue
8: Máquina
9: Tapa
10: Soporte pared
11: Brazos
12: Tapa perfi l carga
13: Terminal T-V

1: Canvas profi le
2: Rolling tube
3: Load profi le
4: Valve holder with axis
5: Machine Point valve holder
6: Arm support
7: Hanging support
8: Machine
9: Cap
10: Wall support
11: Arms
12: Load profi le cap
13: T-V Terminal

1: Profi l toile
2: Tube d'enroulement
3: Profi l charge
4: Douille avec axe
5: Douille pointe/machine
6: Support bras
7: Support d'accrochage
8: Machine
9: Cache
10: Support mur
11: Bras
12: Cache profi l de charge
13: Terminal T-V

1: Tuchtragrohr
2: Tuchwalze
3: Fallstange
4: Buchse mit Achse
5: Buchse Stift /Getriebe
6: Armhalter
7: Hängestütze
8: Getriebe
9: Abdeckung
10: Wandhalterung
11: Arms
12: Fallstangelabdeckung
13: Terminal T-V

Ref.: 490100 _ _

Kit de Accesorios T-V
T-V Accessory Kit

Kit d'accessoires T-V
Kit Zubehör Cofre T-V

Ref.: 4950 _ _ _ _

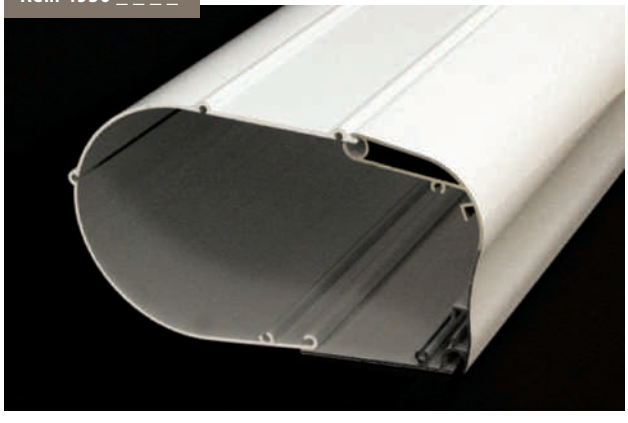

Kit 2 Perfiles Cofre T-V
Cofre T-V 2 Profile Kit

Kit 2 Profils Cofre T-V
Kit 2 Profile Cofre T-V

Ref.: 3145_ _ _ _

Juego Brazo Mini Vinci
Mini Vinci Arm Kit

Jeu Bras Mini Vinci
Armsatz Mini Vinci

Cofre T-V

Datos Técnicos - Technical Data - Données Techniques - Technische Daten

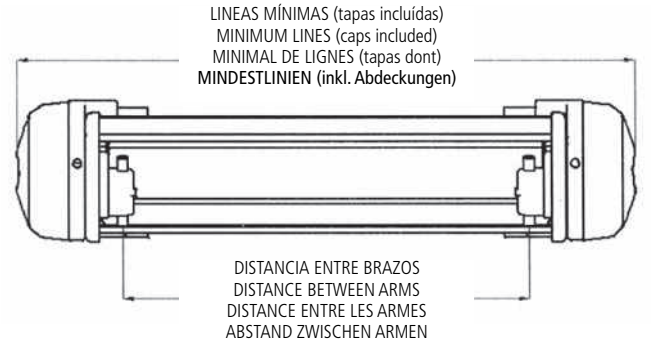

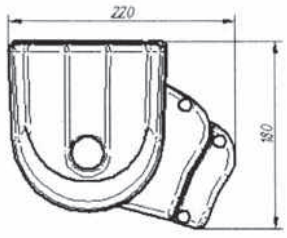

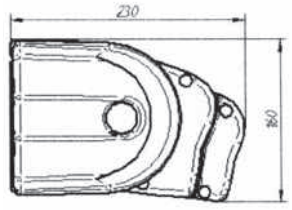

LINEAS MÍNIMAS (tapas incluídas) MINIMUM LINES (caps included) - MINIMAL DE LIGNES (tapas dont) MINDESTMASSE (inkl. Abdeckungen)						
SALIDA BRAZO (m) ARM PROJECTION AVANCÉE BRAS ARMAUSGANG	1,25	1,5	1,75	2	2,25	2,5
LINEAS MÍNIMAS (m) MINIMUM LINES MINIMAL DE LIGNES MINDESTMASSE	1,69	1,94	2,19	2,44	2,69	2,94

NOTA: LT= LÍNEA TOTAL (tapas incluidas)
NOTE: LT = TOTAL LINE (caps included)
REMARQUE: LT = TOTAL LIGNE (tapas dont)
NOTE: LT = Gesamtbreite (inkl. Abdeckungen)

INCLINACIÓN PERMITIDA - ALLOWED INCLINATION ADMIS INCLINAISON - NEIGUNG FÜR	
COLOCACIÓN FRONTAL FRONTAL INSTALLATION INSTALLATION DE FACE FRONTALE ANBRINGUNG	5º - 70º
COLOCACIÓN A TECHO CEILING INSTALLATION INSTALLATION AU TOIT ANBRINGUNG AM DACH	30º - 80º

MEDIDAS DE LOS TUBOS (no admite holguras) TUBE SIZES (not admit roominesses) MESURES DU TUBES (ne supporte pas d'habilitations) MASSE DER ROHRE (ohne Spiel)		
	MANUAL / MANUAL MANUEL / HANDBETRIEB	**ELÉCTRICO** / ELECTRICAL ELECTRIQUE / ELEKTRISCHE ANTRIEB
TUBO DE ENRROLLE (TE) ROLLING TUBE TUBE D'ENROULÉMENT TUCHWALZE	LT-200 mm.	LT-220 mm.
PERFIL LONA (PL) CANVAS PROFILE PROFIL DE LA TOILE TUCHTRAGROHR	LT-180 mm.	LT-180 mm.
PERFIL CARGA (PC) LOAD PROFILE PROFIL CHARGER FALLSTANGE	LT-195 mm.	LT-195 mm.

NOTA: LT= LÍNEA TOTAL (tapas incluídas)
NOTE: LT = TOTAL LINE (caps included)
REMARQUE: LT = TOTAL LIGNE (tapas dont)
NOTE: LT = Gesamtbreite (inkl. Abdeckungen)

MEDIDAS MÁXIMAS MAXIMUM SIZE - MAXIMUM D'ACTION - MAXIMALE MAßE	
CAPACIDAD DE ENRROLLE ROLLING CAPACITY CAPACITÉ ROULÉ AUFROLL KAPAZITÄT	TUBO / TUBE Ø 70 mm. = 2,5 m.
LÍNEA MÁXIMA MAXIMUM LINE MAXIMUM DE LIGNE MAXIMALE BREITE	línea 4 m. - salida 2,5 m. línea 5 m. - salida 2 m.

RESISTENCIA AL VIENTO / Clasificación de producto
WIND RESISTANCE / Classification of product
RESISTANCE AU VENT / Classification du produit
WINDFESTIGKEIT / Produktklassifizierung

CLASE 1 28 Km/h.

Ensayo de resistencia al viento, realizado conforme a la norma EN 13561:2004
Wind resistance test conducted according to standard EN 13561:2004
Vent du test de résistance menée conformément à la norme EN 13561:2004
Windfestigkeit geprüft nach Norm EN 13561:2004

ÁBACO DE MOTOR (salida hasta 2,5 m.) MOTOR ABACO (Even Proyection 2,5 m.) - ABACO MOTEUR (avancée jusqu'à 2,5 m.) MOTORABAKUS (ausfahren bis zu 2,5 m) * Ejes de enrollamiento diámetro 70 mm. Rolling axis diameter 70 mm. - Diamètre axe d'enroulement 70 mm. Tuchwalze Durchmesser 70 mm.					
Ø70 **SALIDA (m)** PROJECTION AVANCÉE AUSFAHREN	1,5	1,75	2	2,25	2,50
LÍNEA HASTA 4 m. 2 BRAZOS LINE UP TO 4 m. 2 arms LIGNE JUSQU'À 4 m. 2 bras LINIE BIS 4 m. 2 arms	30/17	30/17	35/17	35/17	40/17

siste masde brazos

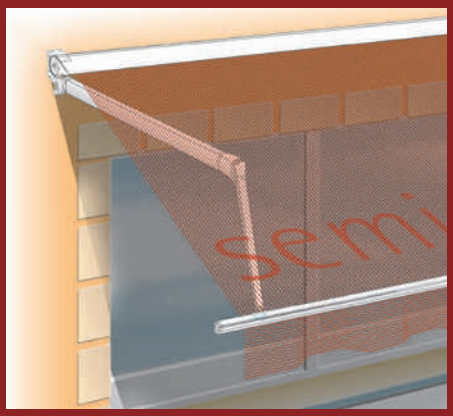

Diseñado para la protección de la lona
Designed to offer protection of the canvas
Créé pour la protection de la toile
Zum Schutz der Plane

Semicofre

Características y aplicaciones

Sistema creado para la protección de la lona, en los modelos stor, brazo recto y brazos articulados.

En brazos articulados, se recomienda una línea máxima de 5 m., una salida máxima de 3 m. (tubo de Ø60) y una salida máxima de 2,50 m. (tubo de Ø70).

En los modelos stor y brazo recto, dado el sistema de montaje de gran facilidad y la posibilidad de poner más de dos puntos de apoyo, puede llegar a medidas superiores que en el modelo de brazos articulados.

Characteristics and aplications

Designed to offer protection and durability of the canvas in stor, straight arm and articulated arm models.

With articulated arm application, it's recommended a maximum length of 5 meters and 3 meters of projection (Ø60 tube) and 2,5 meters of projection (Ø70 tube).

In stor and straight arm models, due to easy installation assembling system and the possibility to install more than two arms supports, its possible the adaptation over larger dimensions than using the articulated arm model.

Caractéristiques et les usages

Système créé pour la protection de la toile, sur les modèles bras droit et bras articulés.

Sur le modèle avec bras articulés il est recommandé une ligne maximum de 5 m., une avancée maximum de 3 m. (tube de Ø60) et une avancée maximum de 2,5 m. (tube de Ø70).

Sur les modèles stor et bras droit, étant donné le système de montage très facile et la possibilité de placer plus de deux points d'appui, il peut atteindre des dimensions supérieures au modèle à bras articulés.

Eigenschaften und Anwendungen

System zum Schutz der Plane bei den Modellen Stor, gerader Arm und Gelenkarme.

Bei Gelenkarmen wird eine Linie von maximal 5 m, ausfahren von maximal 3 m (Rohr von Ø60) und ausfahren von maximal 2,50 m. (Rohr von Ø70) empfohlen.

Bei den Modellen Stor und mit feste Arme sind größere Maße als bei den Modellen mit Gelenkarmen möglich, da sie einfacher zu installieren und mehr Träger möglich sind.

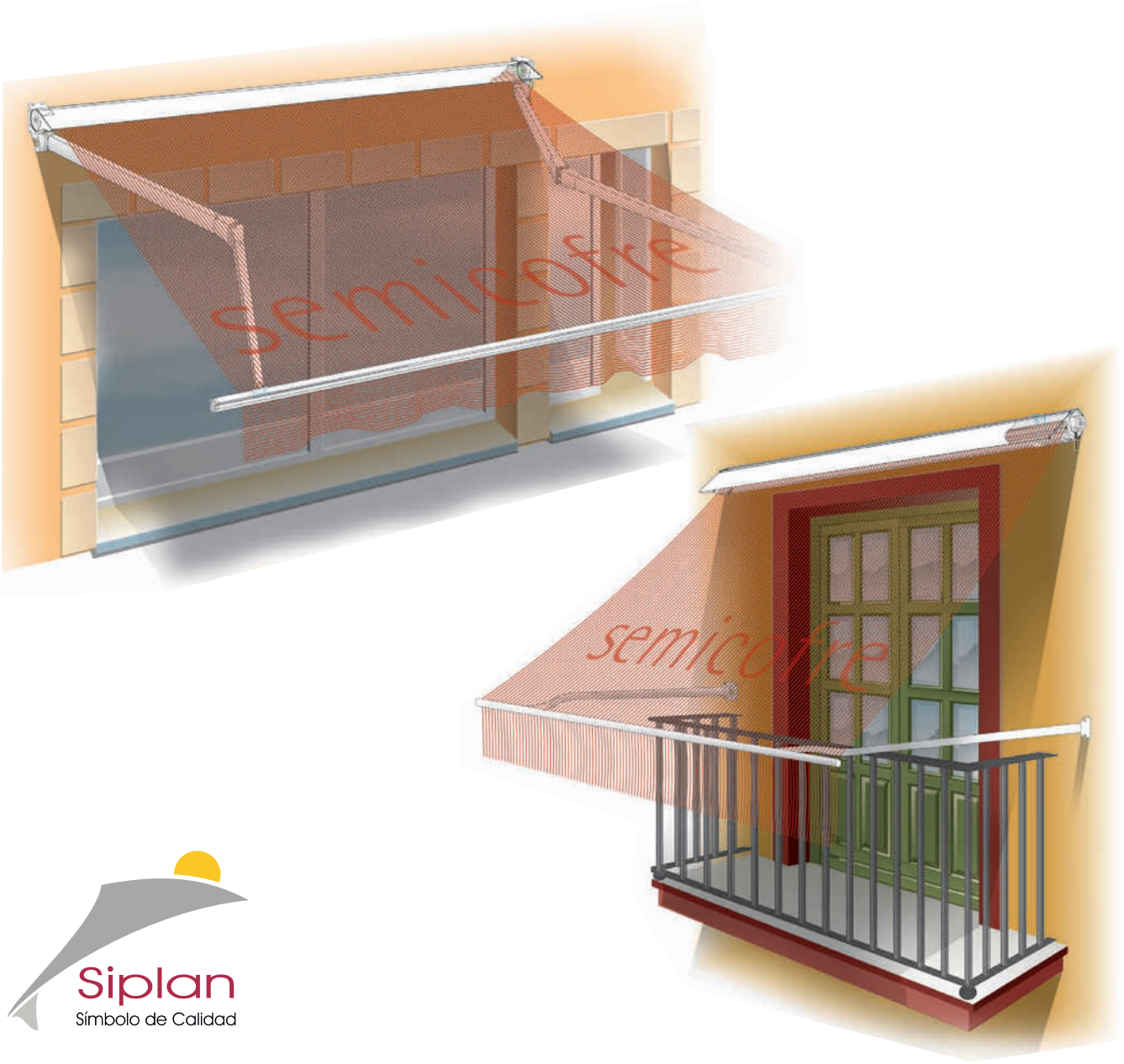

Siplan
Símbolo de Calidad

Semicofre

Despiece - Semibox parts - Pièces de Semicofre - Komponenten der Halbkasten

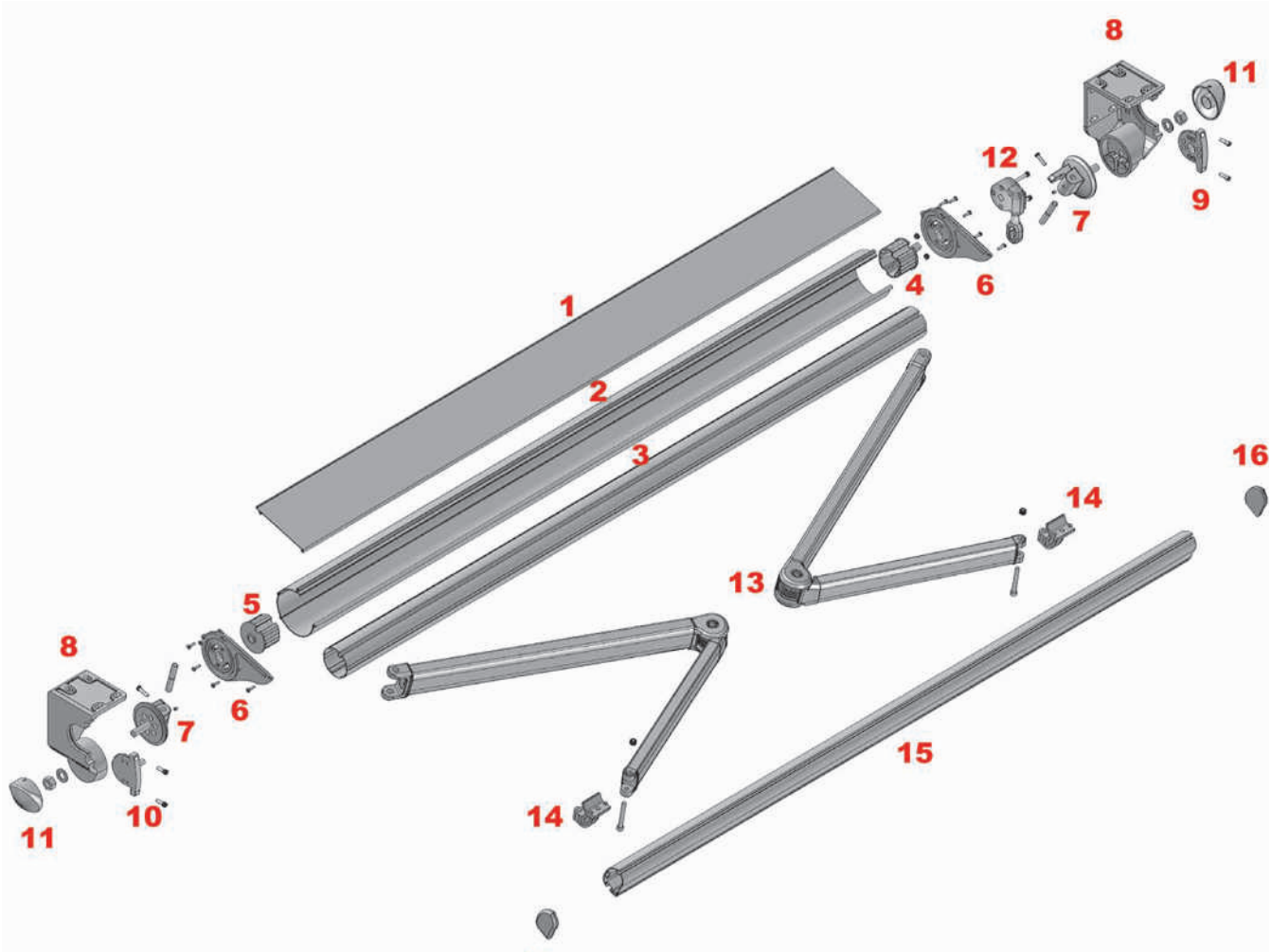

1: Perfi l tejadillo
2: Perfi l lona
3: Tubo de enrolle
4: Casquillo máquina
5: Casquillo sin eje
6: Tapa semicofre
7: Rótula
8: Soporte Vinci
9: Acople máquina
10: Acople punta
11: Tapón soporte
12: Máquina
13: Brazo
14: Terminal cazorla
15: Perfi l de carga
16: Tapón perfi l de carga

1: Roof profile
2: Canvas profi le
3: Rolling tube
4: Machine valve holder
5: Valve holder without axis
6: Semibox cap
7: Toggle
8: Vinci support
9: Machine coupling
10: Point coupling
11: Support plug
12: Machine
13: Arm
14: Cazorla terminal
15: Load profi le
16: Load profi le plug

1: Profi l marquise
2: Profi l toile
3: Tube d'enroulement
4: Douille machine
5: Douille sans axe
6: Cache semicofre
7: Rotule
8: Support Vinci
9: Raccord machine
10: Raccord pointe
11: Cache support
12: Machine
13: Bras
14: Terminal cazorla
15: Profi l de charge
16: Cache profi l de charge

1: Profi l Schutzdach
2: Tuchtragrohr
3: Tuchwalze
4: Buchse Getriebe
5: Buchse ohne Achse
6: Abdeckung Halbkasten
7: Kugelgelenk
8: Halter Vinci
9: Ankopplung Getriebe
10: Ankopplung Stift
11: Halterstutzen
12: Getriebe
13: Arm
14: Terminal Cazorla
15: Fallstange
16: Fallstangelabdeckung

Ref.: 302500_ _

Juego Soportes Vinci
Vinci Support Kit

Jeu de Supports Vinci
Haltersatz Vinci

Ref.: 410300_ _

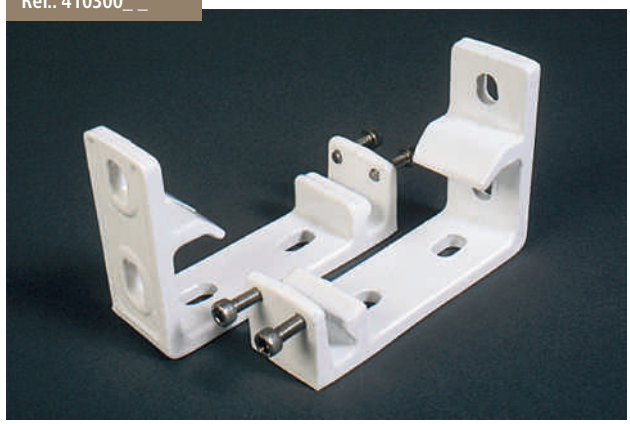

Juego Soportes Semicofre
Semibox Support Kit

Jeu de Supports Semicofre
Haltersatz Halbkasten

Ref.: 4150_ _ _ _

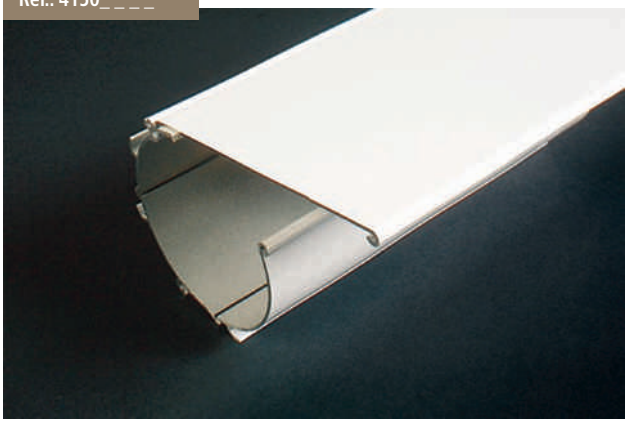

Juego 2 Perfiles Semicofre
Semibox 2 Profile Kit

Jeu 2 Profils Semicofre
Kit 2 Profile Semicofre

Ref.: 410200_ _

Juego Tapas Semicofre
Semibox Caps Kit

Jeu de Caches Semicofre
Abdeckungsset für Halbkasten

MONTAJE DE SEMICOFRE
PARA BRAZO ARTICULADO

MONTAJE EN MONOBLOC.
SOLO SOPORTE FRONTAL

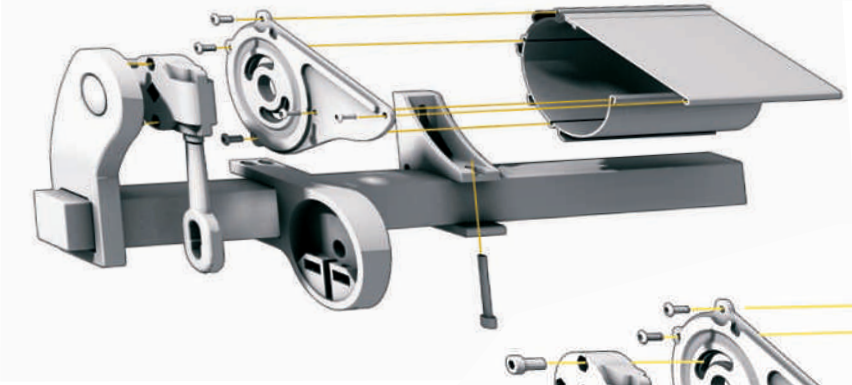

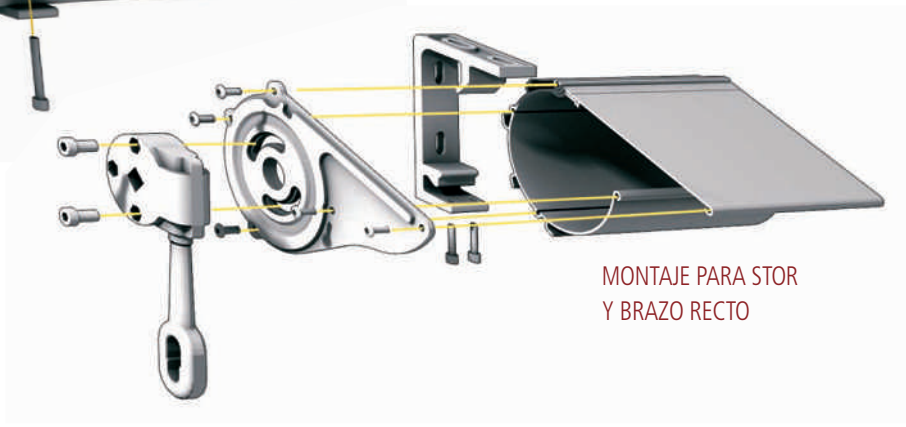

MONTAJE PARA STOR
Y BRAZO RECTO

Datos Técnicos - Technical Data - Données Techniques - Technische Daten

MEDIDAS DE CORTE DEL SEMICOFRE SEMICOFRE CUTTING MEASURES SEMICOFRE MESURES DE RÉDUCTION ZUSCHNITTE DES HALBKASTENS		MANUAL MANUAL MANUEL HANDBETRIEB	ELÉCTRICO ELECTRICAL ELECTRIQUE ELEKTRISCHE ANTRIEB
BRAZO ARTICULADO ARTICULATED ARM BRAS ARTICULÉ GELENKARM	PERFIL SEMICOFRE SEMICOFRE PROFILE PROFIL SEMICOFRE PROFIL SEMICOFRE	LT-110 mm.	LT-70 mm.
	TUBOS DE ENROLLE Y CARGA ROLLING AND LOAD TUBES TUBE D'ENROLÉMENT ET CHARGE TUCHWALZE UND FALLSTANGE	LT-140 mm.	LT-120 mm.
STOR Y BRAZO RECTO STOR AND STRAIGHT ARM STOR ET LE BRAS DROIT STOR UND GERADER ARM	PERFIL SEMICOFRE SEMICOFRE PROFILE PROFIL SEMICOFRE PROFIL SEMICOFRE	LT-70 mm.	LT-60 mm.
	TUBOS DE ENROLLE Y CARGA ROLLING AND LOAD TUBES TUBE D'ENROLÉMENT ET CHARGE TUCHWALZE UND FALLSTANGE	LT-100 mm.	LT-90 mm.

NOTA: LT= LÍNEA TOTAL (tapas incluidas)
NOTE: LT = TOTAL LINE (caps included)
REMARQUE: LT = TOTAL LIGNE (tapas dont)
NOTE: LT = Gesamtbreite (inkl. Abdeckungen)

ÁBACO DE MOTORES BRAZO ARTICULADO (salida hasta 3 m.) ARTICLES ARM MOTOR ABACO (Even Proyection 3 m.) - ABACO MOTEUR ARTICLES BRAS (avancée jusqu'à 3 m.) - MOTORABAKUS GELENKARM (ausfahren bis zu 3 m)								
Ø70 SALIDA (m) PROJECTION AVANCÉE AUSFAHREN	1	1,5	1,75	2	2,25	2,50	2,75	3
LÍNEA HASTA 5 m. 2 BRAZOS LINE UP TO 5 m. 2 arms LIGNE JUSQU'À 5 m. 2 bras LINIE BIS 5 m. 2 arms	30/17	30/17	30/17	30/17	35/17	40/17	40/17	40/17

ÁBACO DE MOTORES BRAZO ACODADO (SALIDA HASTA 1,60 m.) ELBOWED ARM MOTOR ABACO (PROJECTION UP TO 1,60 m.) ABACO MOTEUR BRAS COUDÉ (AVANCÉE JUSQU'À 1,60 m.) MOTORABAKUS GEBOGENER ARM (ausfahren bis zu 1,40 m) * Ejes de enrollamiento diámetro 70 mm. Rolling axis diameter 70 mm. - Diamètre axe d'enroulement 70 mm. Aufrollachse Durchmesser 70 mm.			
Ø70 SALIDA (m) PROJECTION AVANCÉE AUSFAHREN	0,80	1,20	1,60
LÍNEA HASTA 6 m. LINE UP TO 6 m. LIGNE JUSQU'À TO 6 m. LINIE BIS 6 m.	10/17	10/17	10/17

ÁBACO DE MOTORES BRAZO CON TENSIÓN (salida hasta 1,40 m.) TENSION ARM MOTOR ABACO (Exit to 1.40 m.) MOTEUR ABACO AVEC BRAS DE TENSION (Avancée à 1,40 m.) MOTORABAKUS ARM MIT SPANNUNG (ausfahren bis zu 1,40 m) * Ejes de enrollamiento diámetro 70 mm. Rolling axis diameter 70 mm. - Diamètre axe d'enroulement 70 mm. Tuchwalze Durchmesser 70 mm.			
Ø70 SALIDA (m) PROJECTION AVANCÉE AUSFAHREN	0,80	1	1,40
LÍNEA HASTA 7 m. 2 BRAZOS LINE UP TO 7 m. 2 arms LIGNE JUSQU'À 7 m. 2 bras LINIE BIS 7 m. 2 arms	15/17	15/17	15/17
LÍNEA HASTA 7 m. 3 BRAZOS LINE UP TO 7 m. 3 arms LIGNE JUSQU'À 7 m. 3 bras LINIE BIS 7 m. 3 arms	15/17	15/17	15/17
LÍNEA HASTA 7 m. 4 BRAZOS LINE UP TO 7 m. 4 arms LIGNE JUSQU'À 7 m. 4 bras LINIE BIS 7 m. 4 arms	25/17	25/17	25/17

RESISTENCIA AL VIENTO / Clasificación de producto
WIND RESISTANCE / Classification of product
RESISTANCE AU VENT / Classification du produit
WINDFESTIGKEIT / Produktklassifizierung

CLASE 1 28 Km/h.

Ensayo de resistencia al viento, realizado conforme a la norma EN 13561:2004
Wind resistance test conducted according to standard EN 13561:2004
Vent du test de résistance menée conformément à la norme EN 13561:2004
Windfestigkeit geprüft nach Norm EN 13561:2004

CAPACIDAD DE ENRROLLE ROLLING CAPACITY - CAPACITÉ ROULÉ - AUFROLL KAPAZITÄT	
Ø70 CON TUBO DE DIAMETRO 70 with diameter 70 tube avec diamètre tube 70 Mit Rohr Ø 70	2,5 m. salida brazo 2.5 m. projection arm 2,5 m. de bras avancée 2,5 m. Armausgang
Ø60 CON TUBO DE DIAMETRO 60 with diameter 60 tube avec diamètre tube 60 Mit Rohr Ø 60	3 m. salida brazo 3 m. projection arm 3 m. de bras avancée 3 m. Armausgang

siste masde brazos

Elegancia para su ventana
elegance for your window
l'élégance pour votre fenêtre
Eleganz für Ihr Fenster

Minicofre

Características y aplicaciones

MINICOFRE es un toldo creado para la protección de la lona.

La aplicación principal de este modelo es el montaje de toldos en ventanas y fachadas, que no sobrepasen los 4 m. de línea y 1,40 m. de salida.

También puede montar brazos stor.

Tornillería en acero inoxidable.

Fijación frontal - techo.

Characteristics and aplications

MINICOFRE is a system designed for the canvas protection.

Designed to be used for awning installed in walls and windows, with a 4 meters maximum length and 1,40 meters maximum projection recommended.

Can also mount stor arms.

Stainless Steel screwing.

Frontal - ceiling fixation.

Caractéristiques et les usages

MINICOFRE c'est un store créé pour la protection de la toile.

La principale application de ce modèle est le montage de stores sur les fenêtres et les façades, qui ne dépassent pas 4 m. de ligne et 1,40 m. de avancée.

Il peut également être monté avec des bras.

Visserie en acier inoxydable.

Fixation face - toit.

Eigenschaften und Anwendungen

MINICOFRE, das Tuch ist geschützt.

Dieses Modell wird hauptsächlich bei Markisen mit bis zu 4 m Breite und 1,40 m Ausladung an Fenstern und Fassaden verwendet.

Es können auch Arme des Typ Stor verwendet werden.

Schrauben aus rostfreiem Stahl.

Decken/Wandbefestigung möglich.

Elegancia para su ventana

Elegance for your window
Élégance pour votre fenêtre
Eleganz für Ihr Fenster

Su perfecto diseño y su reducido tamaño lo hace integrarse de una forma ideal en cualquier fachada, ya que, además de en blanco, también puede lacarse en más colores.

Its perfect design and small size make it integrate with any facade, because it could be lacquered in many colors moreover in white.

Son design parfait et sa petite taille le fait s'intégrer de manière idéale à toute façade, puisque, outre le blanc, il peut être laqué dans d'autres couleurs.

Mit seinem perfekten Design und der reduzierten Größe integriert es sich ideal in jede Fassade; Standardfarbe Weiß, alle Farben möglich.

Minicofre

Despiece - Minibox parts - Pièces de Minicofre - Komponenten der Minikasten

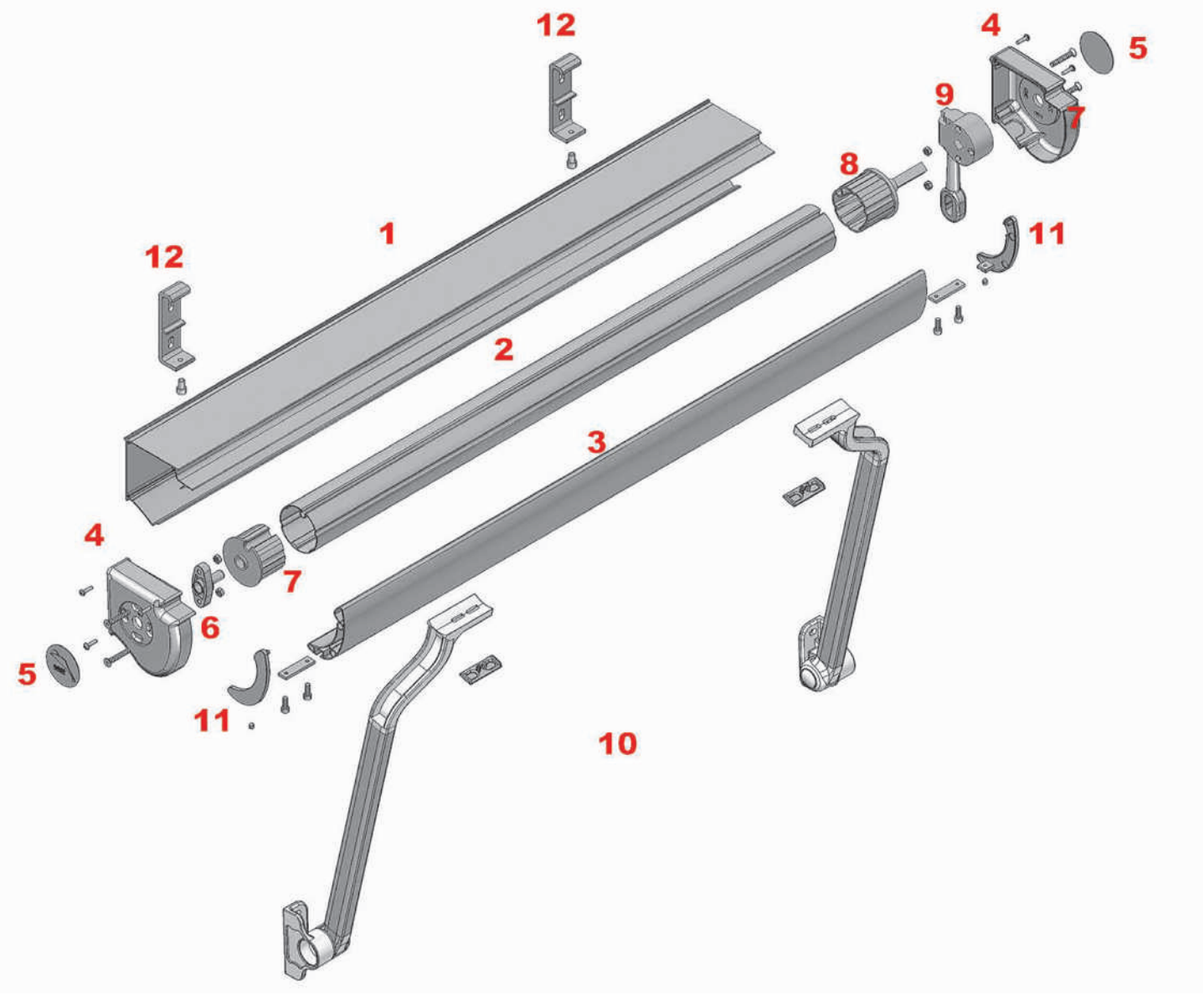

1: Perfi l lona
2: Tubo de enrolle
3: Perfi l carga
4: Tapa perfi l lona
5: Tapón de la tapa perfi l lona
6: Acople punta
7: Casquillo sin eje
8: Casquillo máquina
9: Máquina
10: Juego brazos punto recto
11: Tapas perfi l carga
12: Soporte

1: Canvas profi le
2: Rolling tube
3: Load profi le
4: Canvas profi le cap
5: Canvas profi le cap plug
6: Point coupling
7: Valve holder without axis
8: Machine valve holder
9: Machine
10: Drop arms kit
11: Load profi le caps
12: Support

1: Profi l toile
2: Tube d'enroulement
3: Profi l charge
4: Cache profi l toile
5: Cache du couvercle profi l toile
6: Raccord pointe
7: Douille sans axe
8: Douille machine
9: Machine
10: Jeu bras pointe droit
11: Cache profi l de charge
12: Support

1: Tuchtragrohr
2: Tuchwalze
3: Fallstange
4: Endschienen
5: Stopfen der Abdeckung Tuchtragrohr
6: Ankopplung Stift
7: Buchse ohne Achse
8: Buchse Getriebe
9: Getriebe
10: Kit der geraden Arme
11: Abdeckungen des Fallstange
12: Halter

Ref.: 406200

Juego Soportes Minicofre Frontal-Techo
Frontal-Ceiling Minicofre Support Kit
Jeu de Supports Minicofre Face-Toit
Haltersatz Minicofre Dachbefestigung- frontal.

Ref.: 4055 _ _

Kit 2 Perfiles Minicofre
Minicofre 2 profile Kit
Kit 2 Profils Minicofre
Kit 2 Profile Minicofre

Ref.: 5220_ _ _ _

Juego Brazo Acodado con Tensión
Elbowed Arm with Tension Kit
Jeu de Bras Coudé Avec Tension
Set gebogener Arm mit Feder.

Ref.: 406000

Ref.: 406100

Kit Tapas Máquina Minicofre (incluye máquina y tapas de carga ABS)
Minicofre Machine Caps Kit (machine and ABS load caps included)
Kit Caches Machine Minicofre (inclut machine et caches charge ABS)
Kit Abdeckungen Getriebe Minikasten (einschl. Getriebe und ABS-abdeckungen)

Kit Tapas Motor Minicofre (sin máquina. Incluye tapas de carga ABS)
Minicofre Engine Caps Kit (without machine. ABS load caps Included)
Kit Caches Moteur Minicofre (sans machine. Inclut caches charge ABS)
Kit Abdeckungen Getriebe Minikasten (ohne Getriebe. einschl. ABS-abdeckungen)

Minicofre

Datos Técnicos - Technical Data - Données Techniques - Technische Daten

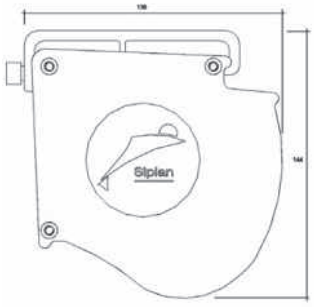

MEDIDAS DE LOS TUBOS (no admite holguras) TUBE SIZES (not admit roominesses) MESURES DU TUBES (ne supporte pas d'habilitations) MASSE DER ROHRE (ohne Spiel)		
	MANUAL MANUAL MANUEL HANDBETRIEB	**MOTOR CON SOPORTE** MOTOR WITH SUPPORT MOTEUR AVEC SUPPORT MOTORHALTER
TUBO DE ENRROLLE (TE) ROLLING TUBE TUBE ROULÉ TUCHWALZE	LT-90 mm	LT-75 mm
PERFIL LONA (PL) CANVAS PROFILE PROFIL DE LA TOILE TUCHTRAGROHR	LT-75 mm	LT-75 mm
PERFIL CARGA (PC) LOAD PROFILE PROFIL CHARGE FALLSTANGE	LT-75 mm	LT-75 mm

NOTA: LT= Línea total del toldo (tapas incluidas)
NOTE: LT = total line of the awning (caps dont)
REMARQUE: LT = Total ligne de le store (couvercles inclus)
NOTE: LT = Gesamtbreite (inkl. Abdeckungen)

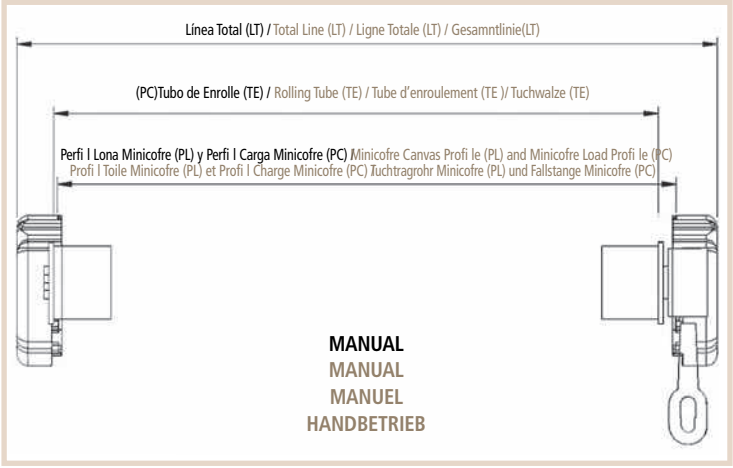

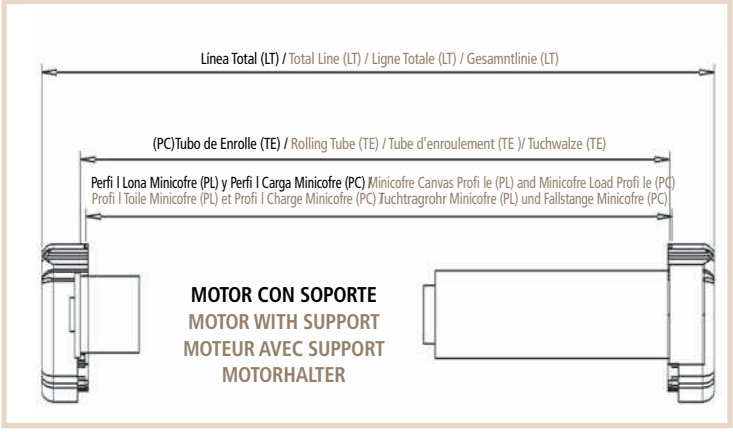

RESISTENCIA AL VIENTO / Clasificación de producto
WIND RESISTANCE / Classification of product
RESISTANCE AU VENT / Classification du produit
WINDFESTIGKEIT / Produktklassifizierung

CLASE 1 28 Km/h.

Ensayo de resistencia al viento, realizado conforme a la norma EN 13561:2004
Wind resistance test conducted according to standard EN 13561:2004
Vent du test de résistance menée conformément à la norme EN 13561:2004
Windfestigkeit geprüft nach Norm EN 13561:2004

MEDIDAS MÁXIMAS MAXIMUM SIZE - MAXIMUM D'ACTION MAXIMALE MAßE	
CAPACIDAD DE ENRROLLE ROLLING CAPACITY CAPACITÉ ROULÉ AUFROLL KAPAZITÄT	TUBO / TUBE ≈ Ø 70 mm. = 3 m.
LINEA DEL TOLDO CANVAS LINE LIGNE DE TOIT LINIE DER MARKISE	4 m.

ÁBACO DE MOTOR (salida hasta 1,4 m.) MOTOR ABACO (Even Proyection 1,4 m.) - ABACO MOTEUR (avancée jusqu'à 1,4 m.) MOTORABAKUS (ausfahren bis zu 1,4 m)		
* Ejes de enrollamiento diámetro 70 mm. Rolling axis diameter 70 mm. - Diamètre axe d'enroulement 70 mm. Tuchwalze Durchmesser 70 mm.		
Ø50 **SALIDA (m)** PROJECTION AVANCÉE AUSFAHREN	**LÍNEA HASTA 4 m.** LINE UP TO 4 m. LIGNE JUSQU'À 4 m. LINIE BIS 4 m.	10/17
Ø60 **SALIDA (m)** PROJECTION AVANCÉE AUSFAHREN	**LÍNEA HASTA 4 m.** LINE UP TO 4 m. LIGNE JUSQU'À 4 m. LINIE BIS 4 m.	15/17
Ø70 **SALIDA (m)** PROJECTION AVANCÉE AUSFAHREN	**LÍNEA HASTA 4 m.** LINE UP TO 4 m. LIGNE JUSQU'À 4 m. LINIE BIS 4 m.	15/17

siste masde brazos

Comodidad y rapidez
Comfort and speed
Confort et vitesse
Bequem und schnell

Brazo Acodado con Tensión y Semitensión

Características y aplicaciones

Sistema con aplicación en balcones, fachadas, ventanas, etc. con una salida máxima recomendada de 1,60 m. (Acodado), 1,40 m. (Con Tensión) y 1,20 m. (con Semitensión). Para mayor salida consultar.

Brazos con sistema de tensión incorporado mediante resortes muelles espiral de compresión rectifi cado y cadena de acero inoxidable.

Characteristics and aplications

System designed to be used in balcony, walls, windows, etc.. with a 1.60 m. maximum projection recommended (Elbowed Arm) 1.40 m. (Elbowed Arm with Tension) and 1.20 m. (Elbowed Arm with medium-Tension). Ask for a higher stick out.

Arms with a tension spring of galvanized steel with rectifi ed compressing coil and stainless chain.

Caractéristiques et les usages

Système applicable sur les balcons, façades, fenêtres, etc. avec une avancée maximale de 1,60 m. (Bras Coudé), 1,40 m. (Avec Tension) et 1,20 m. (avec semi-tension). Pour une avancée supérieure veuillez nous consulter.

Bras avec système de tension incorporé par ressorts sautoirs de compression en spirale rectifi ée et chaîne en acier inoxydable.

Eigenschaften und Anwendungen

System für Balkone, Fassaden, Fenster, usw. Empfohlenes Ausfahren von maximal 1,60 m (gebogen), 1,40 m (mit Spannung) und 1,20 m. (mit Zugfeder). Größeres Ausfahren bitte konsultieren.

Arme mit mittels ausgerichteten Druckfedern und Edelstahlkette eingebautem Spannungssystem.

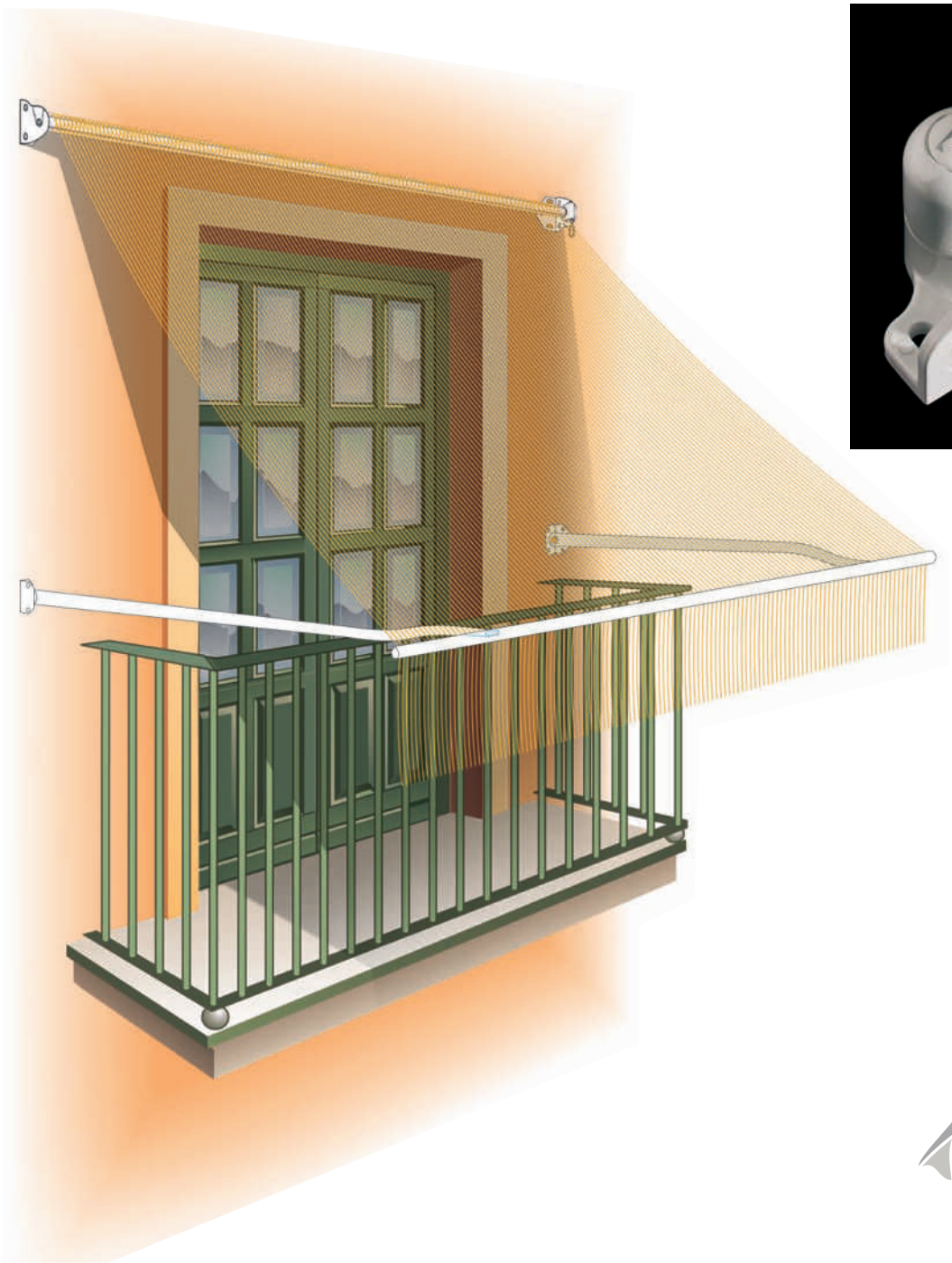

Siplan
Símbolo de Calidad

Acodado, con Tensión y Semitensión

Despiece - Arms with a tension spring parts - Pièces de Bras avec système de tension - Komponenten der Gebogener Arm mit Feder

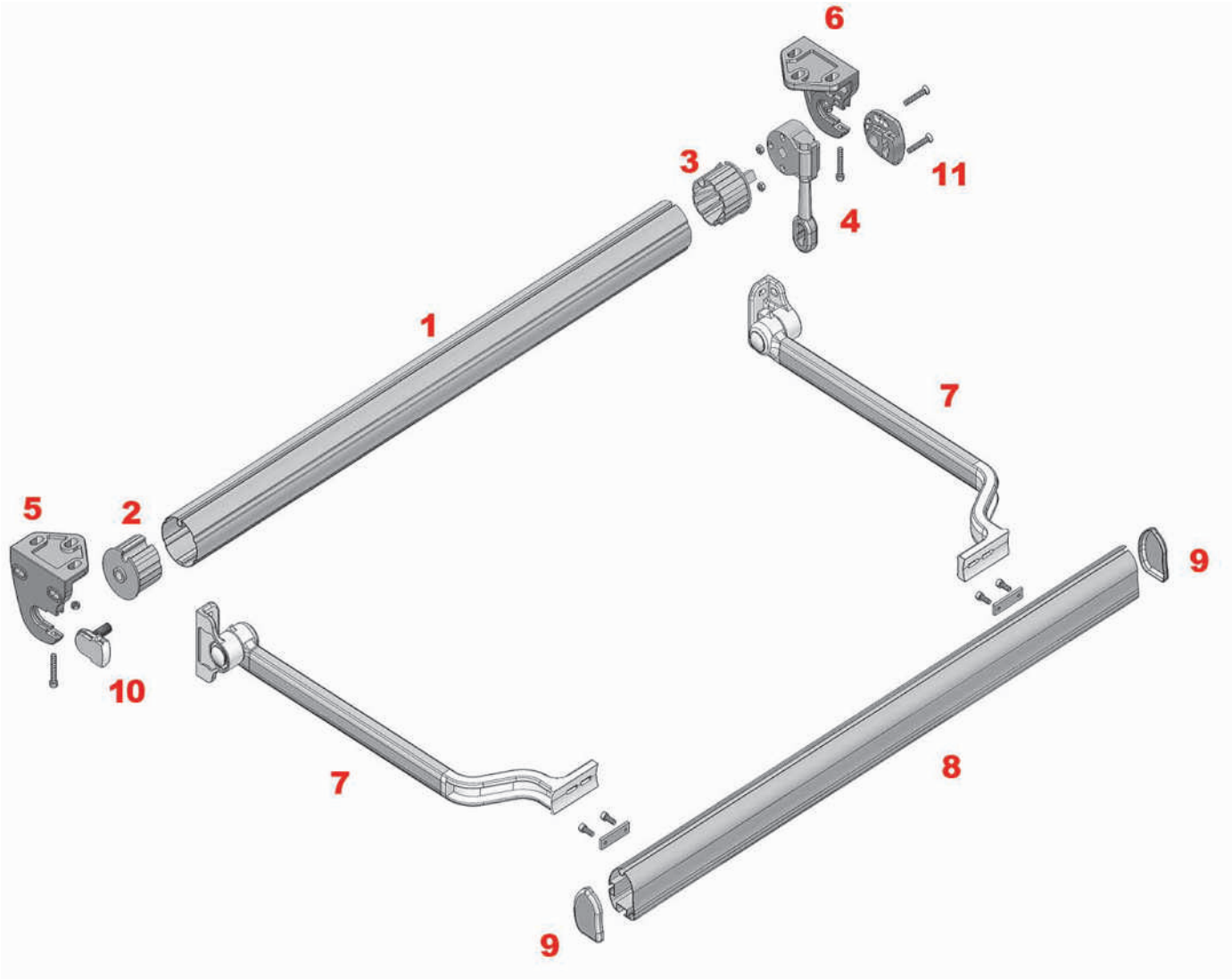

1: Tubo enrolle
2: Casquillo hueco
3: Casquillo punta
4: Máquina
5: Soporte jaraba izquierdo
6: Soporte jaraba derecho
7: Juego brazos punto recto
8: Perfi l carga
9: Tapón perfi l carga
10: Acople punta
11: Acople máquina

1: Rolling tube
2: Hollow valve holder
3: Point valve holder
4: Machine
5: Left Jaraba support
6: Right Jaraba support
7: Drop arms kit
8: Load profi le
9: Load profi le plug
10: Point coupling
11: Machine coupling

1: Tube d'enroulement
2: Douille creux
3: Douille pointe
4: Machine
5: Support jaraba gauche
6: Support jaraba droit
7: Jeu bras pointe droit
8: Profi l charge
9: Cache profi l de charge
10: Raccord pointe
11: Raccord machine

1: Tuchwalze
2: Hohlsockel
3: Buchse Stift
4: Getriebe
5: linker Halter Jaraba
6: Rechter Halter Jaraba
7: Kit der geraden Arme
8: Fallstange
9: Fallstangelabdeckung
10: Ankopplung Stift
11: Ankopplung Getriebe

Ref.: 5211_ _ _ _

Juego Brazo Acodado
Elbowed Arm Kit
Jeu de Bras Coudé
Set gebogener Arm

Ref.: 530300_ _

Terminal Superior Acodado
Elbowed Upper Terminal
Terminal Supérieur Coudé
Gebogenes oberes Terminal

Ref.: 530000_ _

Juego Placa Frontal Entreparedes
Among Wall Front Plate Kit
Jeu Plaque Frontale Entre Murs
Frontales Plattenset – zwischen Wänden

Ref.: 530100_ _

Terminal Inferior Brazo Recto
Straight Arm Lower Terminal
Terminal Inférieur Bras Droit
Unteres Terminal Gerader Arm

Ref.: 500100_ _

Juego Soportes Jaraba
Jaraba Supports Kit
Jeu de Supports Jaraba
Haltersatz Jaraba

Ref.: 717000_ _

Máquina Siplan 1.7
1.7 Siplan Machine
Machine Siplan 1.7
Getriebe Siplan 1.7

Ref.: 500600_ _

Juego Soportes Jaraba con Eje Doble
Jaraba Double Axis Supports Kit
Jeu de Supports avec Axe Double
Kit Jaraba-Halter mit Doppelachse

Ref.: 523060_ _

Perfil Brazo Recto
Straight Arm Profile
Profil Bras Droit
Profil Gerader Arm

Ref.: 5221

Juego Brazo Acodado con Tensión
Elbowed Arm with Tension Kit
Jeu de Bras Coudé avec Tension
Kit gebogener Arm mit Spannung

Ref.: 530400_ _

Juego Cartuchos con Tensión
Cartridge with Tension Kit
Jeu de Cartouches avec Tension
Set Einsätze mit Spannung

Brazo acodado, con Tensión y Semitensión

Datos Técnicos - Technical Data - Données Techniques - Technische Daten

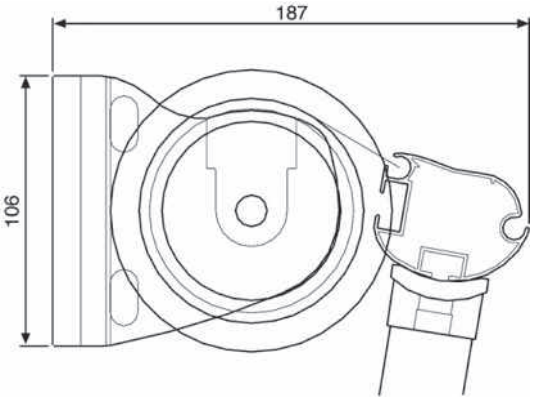

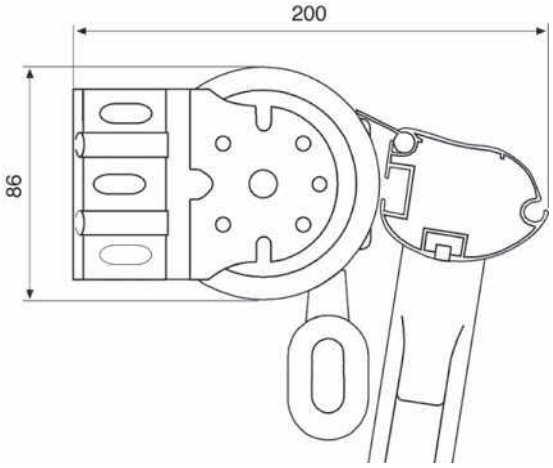

ÁBACO DE MOTOR MOTOR ABACO - ABACO MOTEUR - MOTORABAKUS			
BRAZO ACODADO ELBOWED ARM - BRAS COUDÉ - GEBOGENER ARM			
Ø70 **SALIDA (m)** PROJECTION AVANCÉE AUSFAHREN	0,8	1,20	1,60
LÍNEA HASTA 6 m. 2 BRAZOS LINE UP TO 6 m. 2 arms LIGNE JUSQU'À 6 m. 2 bras LINIE BIS 6 m. 2 arms	10/17	10/17	10/17
LÍNEA HASTA 12 m. 4 BRAZOS LINE UP TO 12 m. 4 arms LIGNE JUSQU'À 12 m. 4 bras LINIE BIS 12 m. 4 arms	15/17	15/17	15/17
BRAZO CON TENSIÓN ARM WITH TENSION - AVEC TENSION - ARM MIT FEDER			
Ø70 **SALIDA (m)** PROJECTION AVANCÉE AUSFAHREN	0,8	1	1,40
LÍNEA HASTA 6 m. 2 BRAZOS LINE UP TO 6 m. 2 arms LIGNE JUSQU'À 6 m. 2 bras LINIE BIS 6 m. 2 arms	15/17	15/17	15/17
LÍNEA HASTA 12 m. 4 BRAZOS LINE UP TO 12 m. 4 arms LIGNE JUSQU'À 12 m. 4 bras LINIE BIS 12 m. 4 arms	25/17	25/17	25/17

MEDIDAS DEL TUBO DE ENRROLLE (no admite holguras) ROLLING TUBE SIZE (not admit roominesses) MESURES DU TUBE D'ENROULEMENT (ne supporte pas d'habilitations) MASSE DER TUCHWALZE (ohne Spiel)			
	MAQUINA 1.7 MACHINE MACHINE GETRIEBE	**MOTOR CON SOPORTE** MOTOR WITH SUPPORT MOTEUR AVEC SUPPORT MOTORHALTER	**MOTOR SIN SOPORTE** MOTOR WITHOUT SUPPORT MOTEUR SANS SUPPORT MOTOR OHNE HALTER
SOPORTE CON EJE SUPPORT WITH AXIS SUPPORT AVEC AXE HALTER MIT ACHSE	LT-70 mm.	LT-60 mm.	LT-50 mm.
SOPORTE JARABA JARABA SUPPORT SUPPORT JARABA HALTER JARABA	LT-90 mm.	LT-80 mm.	LT-70 mm.

NOTA: LT= LÍNEA TOTAL (tapas incluidas)
NOTE: LT = TOTAL LINE (caps included)
REMARQUE: LT = TOTAL LIGNE (tapas dont)
NOTE: LT = Gesamtbreite (inkl. Abdeckungen)

RESISTENCIA AL VIENTO / Clasificación de producto
WIND RESISTANCE / Classification of product
RESISTANCE AU VENT / Classification du produit
WINDFESTIGKEIT / Produktklassifizierung

CLASE 1 28 Km/h.

Ensayo de resistencia al viento, realizado conforme a la norma EN 13561:2004
Wind resistance test conducted according to standard EN 13561:2004
Vent du test de résistance menée conformément à la norme EN 13561:2004
Windfestigkeit geprüft nach Norm EN 13561:2004

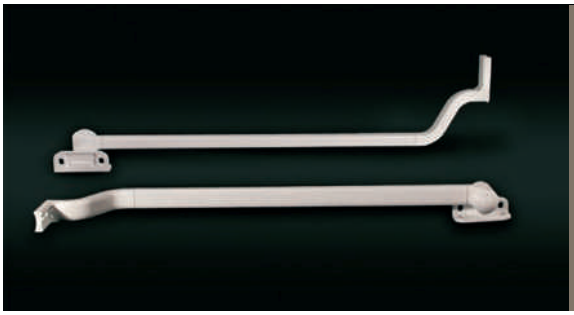

Longitud - Longitude - Longueur - Rohrlänge	
52150601 _ _	0,60 M.
52150701 _ _	0,70 M.
52150801 _ _	0,80 M.
52150901 _ _	0,90 M.
52151001 _ _	1,00 M.
52151101 _ _	1,10 M.
52151201 _ _	1,20 M.

Juego Brazo Acodado con Semitensión
Elbowed Arm with Medium-Tension Kit
Jeu de Bras Coudé avec semi-Tension
Set gebogener Arm mit Zugfeder

Ref.: 53100001_ _

Juego Cartuchos con Semitensión
Cartridge with Medium-Tension Kit
Jeu de Cartouches avec semi-Tension
Set Einsätze mit Zugfeder

siste masde brazos

Gran versatilidad
Great versatility
Grande polyvalence
Sehr vielseitig

Brazo Stor

Características y aplicaciones

Sistema con aplicación principal en balcones con techo, con brazos de 50 cm. montados en el tubo de carga y con fi jación sobre la baranda del balcón mediante una pieza que permite dos tipos de sujección:

a) Toldo. (Inclinación).

b) Telón. (Vertical).

Characteristics and aplications

System designed to be used in balcony with ceiling, with 50 cm. arms assembled on the head bar and hooked up to the rail through a component permitting a double subjection:

a) Awning. (Sloped).

b) Blind. (Vertical).

Caractéristiques et les usages

Système s'appliquant principalement sur balcons avec toit, avec bras de 50 cm. montés sur le tube porteur et avec fi xation sur la balustrade du balcon au moyen d'une pièce qui permet deux types de fi xation :

a) Store. (Inclinaison).

b) Toile. (Verticale).

Eigenschaften und Anwendungen

System hauptsächlich für Balkone mit Dachvorsprung, mit an der Fallstange montierten Armen von 50 cm und zwei Befestigungen am Geländer des Balkons:

a) Markise. (Neigung).

b) Vorhang. (Vertikal).

Siplan
Símbolo de Calidad

Brazo Stor

Despiece - Stor Arm parts - Pièces de Bras Stor - Komponenten der Arm Stor

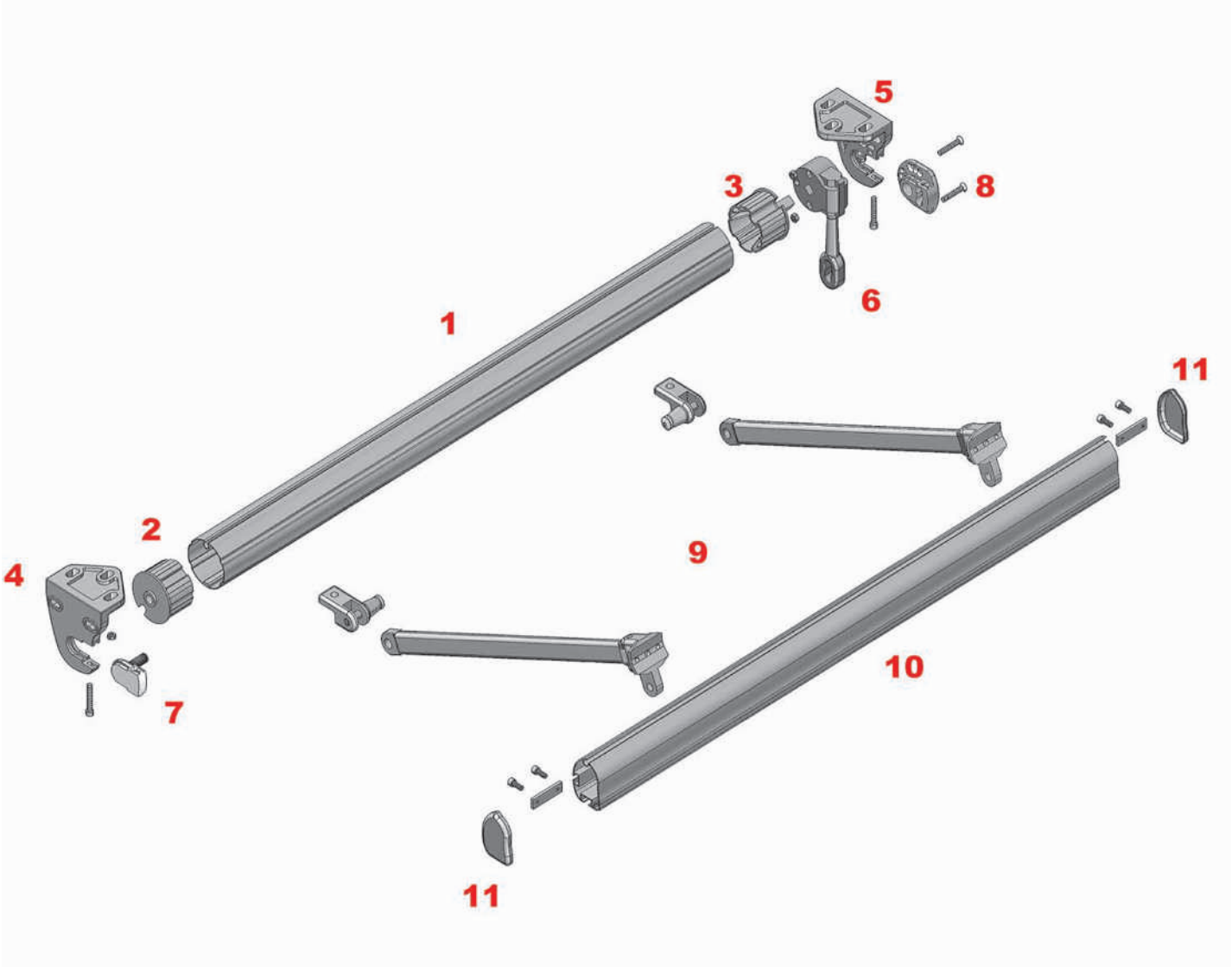

1: Tubo de enrolle
2: Casquillo sin punta
3: Casquillo punta máquina
4: Soporte jaraba izquierdo
5: Soporte jaraba derecho
6: Máquina
7: Acople punta
8: Acople máquina
9: Juego brazos stor
10: Perfi l carga cazorla
11: Tapones perfi l de carga

1: Rolling tube
2: Valve holder without point
3: Point Machine valve holder
4: Left Jaraba support
5: Right Jaraba support
6: Machine
7: Point coupling
8: Machine coupling
9: Stor arms kit
10: Cazorla Load profi le
11: Load profi le plugs

1: Tube d'enroulement
2: Douille sans axe
3: Douille machine pointe
4: Support jaraba gauche
5: Support jaraba droit
6: Machine
7: Raccord pointe
8: Raccord machine
9: Jeu bras stor
10: Profi l de charge cazorla
11: Cache profi l de charge

1: Tuchwalze
2: Buchse ohne Stift
3: Buchse Stift/Maschine
4: linker Halter Jaraba
5: Rechter Halter Jaraba
6: Getriebe
7: Ankopplung Stift
8: Ankopplung Getriebe
9: Armsatz stor
10: Fallstange cazorla
11: Fallstangelabdeckung

Ref.: 510005_ _

Juego Brazos Stor
Stor Arm Kit
Jeu de Bras Stor
Armsatz Stor

Ref.: 510200_ _

Juego Enganche Baranda
Coupling Rail Kit
Jeu Crochet Balustrade
Set Befestigung am Geländer

Ref.: 510400_ _

Juego Herrajes Stor
Stor Ironwork Kit
Jeu de Ferrures
Set Beschläge Stor

Ref.: 510300_ _

Terminal Inferior Stor
Stor Lower Terminal
Terminal Inférieur
Unteres Fallstange Stor

Ref.: 510100_ _

Soporte Pared Stor
Stor Wall Support
Support Mur Stor
Wandhalterung Stor

Ref.: 515060_ _

Perfil Brazo Stor
Stor Arm Profile
Profil Stor Arm
Profil Arm Stor

Ref.: 500100_ _

Juego Soportes Jaraba
Jaraba Supports Kit
Jeu de Supports Jaraba
Set Jaraba-Halter

Ref.: 717000_ _

Máquina Siplan 1.7
1.7 Siplan Machine
Machine Siplan 1.7
Getriebe Siplan 1.7

Ref.: 500600_ _

Juego Soportes Jaraba con Eje Doble
Jaraba Double Axis Supports Kit
Jeu de Supports avec Axe Double
Set Jaraba-Halter mit Doppelachse

Brazo Stor

Datos Técnicos - Technical Data - Données Techniques - Technische Daten

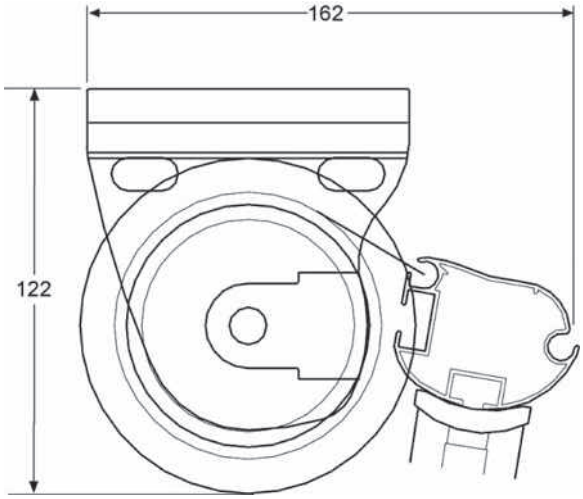

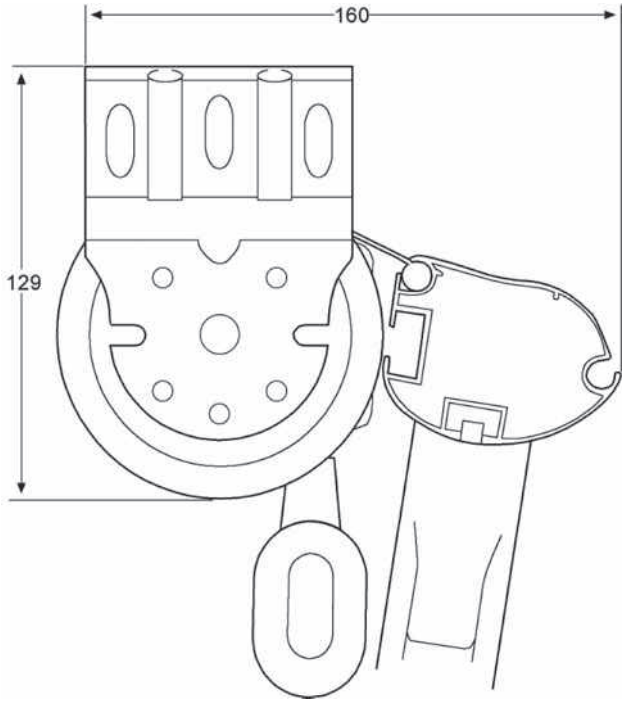

MEDIDAS DEL TUBO DE ENRROLLE (no admite holguras) ROLLING TUBE SIZE (not admit roominesses) MESURES DU TUBE D'ENROULEMENT (ne supporte pas d'habilitations) MASSE DER TUCHWALZE (ohne Spiel)			
	MÁQUINA 1.7 MACHINE MACHINE GETRIEBE	**MOTOR CON SOPORTE** MOTOR WITH SUPPORT MOTEUR AVEC SUPPORT MOTORHALTER	**MOTOR SIN SOPORTE** MOTOR WITHOUT SUPPORT MOTEUR SANS SUPPORT MOTOR OHNE HALTER
SOPORTE CON EJE SUPPORT WITH AXIS SUPPORT AVEC AXE HALTER MIT ACHSE	LT-70 mm.	LT-60 mm.	LT-50 mm.
SOPORTE JARABA JARABA SUPPORT SUPPORT JARABA HALTER JARABA	LT-90 mm.	LT-80 mm.	LT-70 mm.

NOTA: LT= LÍNEA TOTAL (tapas incluidas)
NOTE: LT = TOTAL LINE (caps included)
REMARQUE: LT = TOTAL LIGNE (tapas dont)
NOTE: LT = Gesamtbreite (inkl. Abdeckungen)

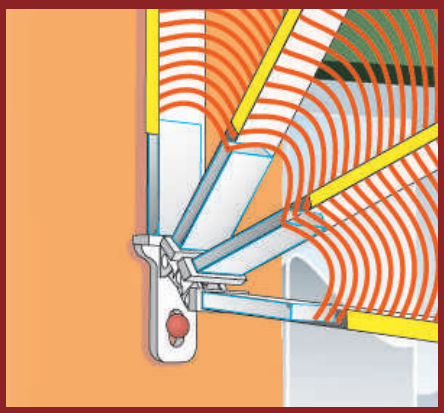

Un clásico muy decorativo
A very decorative classic
Un classique très décoratif
Ein sehr dekorativer Klassiker

Capota Rápida

Características y aplicaciones

Aplicación principal ventanas.

Las medidas máximas recomendadas son: línea 3'75 m. y salida 1,80 m.

Se pueden confeccionar con 2, 3, 4 y 5 arcos.

La capota rápida como su nombre indica es un sistema de rápido ensamblaje y muy decorativa.

Compuesta de perfi les de aluminio extrusionado (UNE L-337), y rotulas y accesorios de poliamidas y fi bra de vidrio.

Characteristics and aplications

Designed for windows application.

Maximum dimensions recommended: 3,75 m. length and 1,80 m. projection.

Used with 2, 3, 4 and 5 arcs.

Fast cape is a decorative and easy installation assembling system.

Arms made of extruded aluminium profiles (UNE L-337) and polyamide and glass fi bre toggle and accessories.

Caractéristiques et les usages

Application principale fenêtres.

Les mesures maximales recommandées sont : ligne 3,75 m. et avancée 1,80 m.

Peuvent être confectionnés avec 2, 3, 4 et 5 arceaux.

La corbeille rapide comme son nom l'indique est un système d'assemblage rapide et très décoratif.

Composée de profi ls en aluminium extrudé (UNE L-337), et de rotules et accessoires en polyamides et fibre de verre.

Eigenschaften und Anwendungen

Hauptsächlich für Fenster.

Als maximale Maße werden empfohlen: 3,75 m Linie und 1,80 m Ausfahren.

Sie können mit 2, 3, 4 und 5 Bögen angefertigt werden.

Wie schon sein Name sagt ist das Schnellverdeck ein sehr dekoratives System, das sich schnell montieren lässt.

Seine Profi le sind aus extrudiertem Aluminium (UNE L-337); außerdem besteht es aus Kugelgelenken, Polyamidzubehör und Glasfaser.

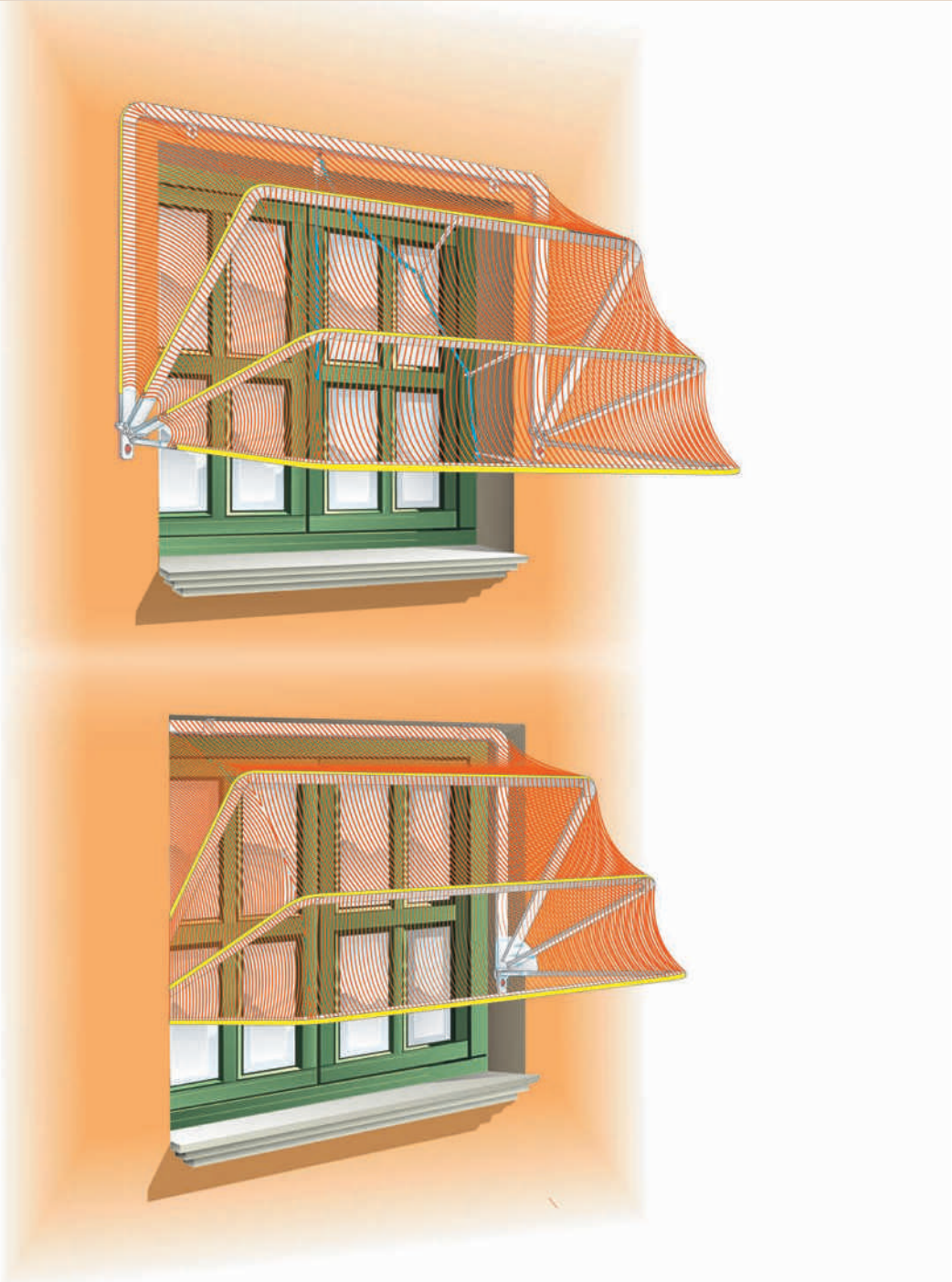

Siplan
Símbolo de Calidad

Capota Rápida

Despiece - Fast Cape parts - Pièces de Corbeille Rapide - Komponenten der Schnellverdeck

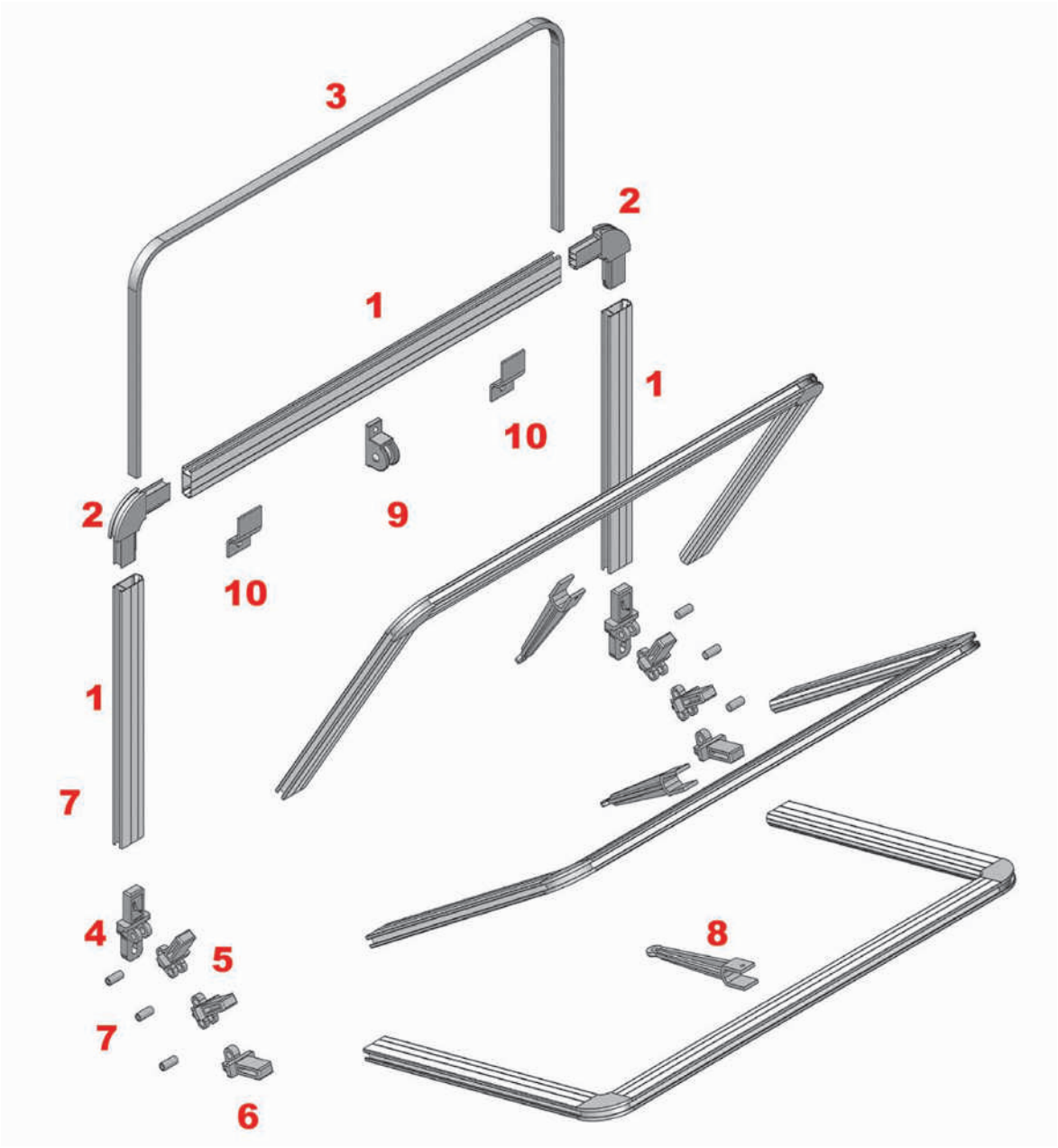

1: Perfi l capota rápida
2: Cantonera
3: Goma capota
4: Rótula posterior
5: Rótula intermedia
6: Rótula anterior
7: Pasador capota
8: Pasacuerdas capota
9: Carrucha cuerda simple
10: Soporte frontal rápida

1: fast cape profi le
2: Bent joint
3: Rubber cape
4: Rear toggle
5: Middle toggle
6: Front toggle
7: Cape pin
8: Cape string pass
9: Single string reel
10: Frontal fast cape support

1: Profi l corbeille rapide
2: Cornière
3: Joint de la corbeille
4: Rotule postérieure
5: Rotule intermédiaire
6: Rotule antérieure
7: Barrette corbeille
8: Passe-cordons corbeille
9: Tourniquet corde simple
10: Support de face corbeille rapide

1: Profi l Schnellverdeck
2: Eckenschutzbeschlag
3: Verdeckgummi
4: Hinteres Kugelgelenk
5: Zwischenkugelgelenk
6: Vorderes Kugelgelenk
7: Verdeckführungsstift
8: Seilführung Verdeck
9: Einfache Seilrolle
10: Frontale schnelle Halterung

Ref.: 204000_ _

Rótula Posterior
Rear Toggle
Rotule Postérieure
Hinteres Kugelgelenk

Ref.: 204100_ _

Rótula Intermedia
Middle Toggle
Rotule Intermédiaire
Zwischenkugelgelenk

Ref.: 205000_ _

Rótula Fija 90º
90º Fixed Toggle
Rotule fixe 90°
Festes Kugelgelenk 90º

Ref.: 204200_ _

Rótula Anterior
Front Toggle
Rotule Antérieure
Vorderes Kugelgelenk

Ref.: 204300_ _

Pasador Capota Rápida
Barrette For Fast Cape
Barrette Corbeille Rapide
Führung Schnellverdeck

Ref.: 2100_ _ _ _

Perfil Capota Rápida
Fast Cape Profile
Profil Corbeille Rapide
Profil Schnellverdeck

Ref.: 205100_ _

Placa Lateral Fija
Fixed Lateral Plaque
Plaque Latérale Fixe
Feste seitliche Platte

Ref.: 204400_ _

Cantonera
Bent Joint
Cornière
Eckenschutzbeschlag

Ref.: 210560_ _

Pletina 25x4
Plate 25x4
Platine 25x4
Flachs 25x4

Ref.: 204800_ _

Goma Capota
Rubber Cape
Joint de la Corbeille
Verdeckgummi

Ref.: 102000_ _

Carrucha Cuerda Simple
Simple String Reel
Tourniquet corde simple
Einfache Seilrolle

Ref.: 205200_ _

Pasacuerdas Rápida
Fast String Pass
Passe-cordons Rapide
Schnelle Seilführung

Capota Rápida

Datos Técnicos - Technical Data - Données techniques - Technische Daten

Ref.: 204500_ _

Soporte Frontal Rápida
Frontal Fast Cape Support
Support Frontal Rapide
Frontale schnelle Halterung

Ref.: 204600_ _

Soporte Techo
Ceiling Support
Support de Toit
Halterung am Dach

Ref.: 204700_ _

Soporte Entreparedes Rápida
Among Wall Fast Cape Support
Support Entre Murs Rapide
Schnelle Zwischenwendhalterung

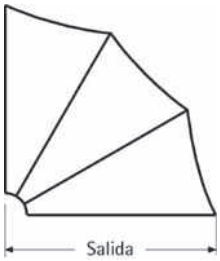

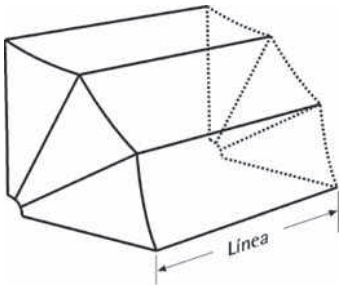

Ref.: 204900_ _

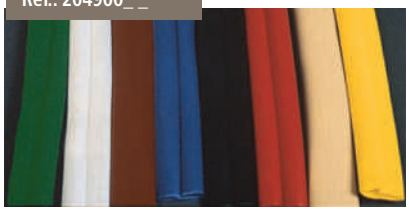

Tapajuntas / Fillet
Couvre-joints / Abdeckungen

MEDIDAS DEL PERFIL PARA LA CONFECCIÓN DE LA CAPOTA RÁPIDA PROFILE MEASURES FOR THE MANUFACTURE OF A FAST CAPE MESURES DU PROFIL DE FABRICATION DE LA CORBEILLE RAPIDE MASSE DER PROFIL FÜR DIE ANFERTIGUNG EINES SCHNELLVERDECKS	
LÍNEA TOTAL / LINE TOTAL / LIGNE TOTAL / GESAMTBREITE	120 mm.
SALIDA TOTAL / TOTAL PROJECTION / AVANCÉE TOTAL / TOTAL AUSLADUNG	120 mm.

RESISTENCIA AL VIENTO / Clasificación de producto
WIND RESISTANCE / Classification of product
RESISTANCE AU VENT / Classification du produit
WINDFESTIGKEIT / Produktklassifizierung

CLASE 1 28 Km/h.

Ensayo de resistencia al viento, realizado conforme a la norma EN 13561:2004
Wind resistance test conducted according to standard EN 13561:2004
Vent du test de résistance menée conformément à la norme EN 13561:2004
Windfestigkeit geprüft nach Norm EN 13561:2004

ACCESORIOS NECESARIOS PARA LA CONFECCIÓN DE UNA CAPOTA RÁPIDA DE 4 ARCOS ACCESSORIES REQUIRED FOR THE MANUFACTURE OF A QUICK HOOD 4 ARCS / ACCESSOIRES REQUIS POUR LA FABRICATION D'UN CORBEILLE RAPIDE 4 ARCS FÜR DIE ANFERTIGUNG EINES SCHNELLVERDECKS MIT 4 BÖGEN ERFORDERLICHES ZUBEHÖR		
DESCRIPCIÓN / DESCRIPTION / DESCRIPTION / BESCHREIBUNG	**REFERENCIA** / REFERENCE REFERENCE / REFERENZ	**CANTIDAD** / QUANTITY QUANTITE / MENGE
CANTONERA CAPOTA RAPIDA / BENT JOINT FAST CAPE CORNIÈRE CORBEILLE RAPIDE / ECKENSCHUTZBESCHLAG MIT SCHNELLVERDECK	204400__	8
ROTULA POSTERIOR/ POSTERIOR TOGGLE / ROTULE POSTÉRIEURE / HINTERES KUGELGELENK	204000__	2
ROTULA ANTERIOR/ ANTERIOR TOGGLE / ROTULE ANTÉRIEURE / VORDERES KUGELGELENK	204200__	2
ROTULA INTERMEDIA/ MIDDLE TOGGLE ROTULE INTERMÉDIAIRE / ZWISCHENKUGELGELENK	204100__	4
PASADOR CAPOTA RÁPIDA / BARRETTE FOR FAST CAPE BARRETTE CORBEILLE RAPIDE / VERDECKFÜHRUNGSSTIFT	204300__	6
PASACUERDA RAPIDA / FAST STRING PASS PASSE-CORDONS RAPIDE / SEILFÜHRUNG VERDECK	205200__	4
SOPORTE FRONTAL / FRONTAL SUPPORT / SUPPORT FRONTAL / VORDERE HALTERUNG según instalación / according to installation selon l'installation / nach Montageart	204500__	3
SOPORTE TECHO / CEILING SUPPORT / SUPPORT DE TOIT / HALTERUNG AM DACH según instalación / according to installation selon l'installation / nach Montageart	204600__	3
GOMA CAPOTA/ GUM CAPE JOINT DE LA CORBEILLE / VERDECKGUMMI	204800__	Rollos de 50 m. / Rolls of 50 m. / Rouleaux de 50 m. Rollen von 50 Meter
TAPAJUNTAS / FILLET / COUVRE-JOINTS / TAPA-JUNTAS varios colores / various colors / diverses couleurs / Mehrere Farben	204900__	Rollos de 50 m. / Rolls of 50 m. / Rouleaux de 50 m. Rollen von 50 Meter
PERFIL CAPOTA RAPIDA / FAST CAPE PROFILE PROFIL CORBEILLE RAPIDE / PROFIL SCHNELLVERDECK	2100____	Según medidas / According measures / Selon les mesures / Je nach Maßen

accessories arms systems
accessoires systèmes de bras
zubehör armsysteme

accesorios sistemas de brazos

Ref.: 500100_ _

Juego Soportes Jaraba
Jaraba Supports Kit
Jeu de Supports Jaraba
Set Jaraba-Halter

Ref.: 500600_ _

Juego Soportes Jaraba con Eje Doble
Jaraba Double Axis Supports Kit
Jeu de Supports avec Axe Double
Set Jaraba-Halter mit Doppelachse

(80) Ref.: 500400_ _
(100) Ref.: 500500_ _

Juego Soportes con Eje Doble 80/100
Double Axis Supports Kit 80/100
Jeu de Supports avec Axe Double 80/100
SetHalter mit Doppelachse 80/100

(80) Ref.: 500800_ _
(100) Ref.: 500900_ _

Juego Soportes con Eje Sin Plegar 80/100
Axis Unfolded Supports Kit 80/100
Jeu de Supports avec Axe Déplié 80/100
Set Halterungen mit Achse Ohne falten 80/100

(80) Ref.: 500200_ _
(100) Ref.: 500300_ _

Juego Soportes con Eje 80/100
Supports Kit with Axis 80/100
Jeu de Supports avec Axe 80/100
Set Halterungen mit Achse 80/100

Ref.: 717000_ _

Máquina Siplan 1.7
Machine Siplan 1.7
Machine Siplan 1.7
Getriebe Siplan 1.7

Ref.: 717099__

Máquina Siplan 1.7 Gancho Largo
Machine Siplan 1.7 Long Hook
Machine Siplan 1.7 Crochet Longue
Getriebe Siplan 1.7 Langer Haken

Ref.: 718000 _ _

Máquina Siplan 1.7 Roscada
Machine Siplan 1.7 Threaded
Machine Siplan 1.7 Filetée
Geschraubte Getriebe Siplan 1.7

Ref.: 711100__

Máquina SP 1.11
Machine SP 1.11
Machine SP 1.11
Getriebe SP 1.11

Ref.: 711199__

Máquina Siplan 1.11 Gancho Largo
Machine Siplan 1.11 Long Hook
Machine Siplan 1.11 Crochet Longue
Getriebe Siplan 1.11 Langer Haken

Ref.: 7116__

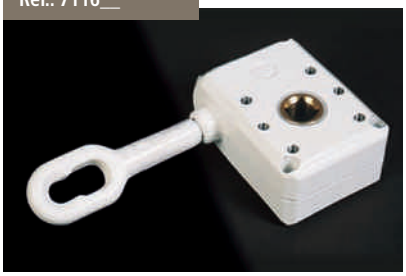

Máquina Siplan 1.16
Machine Siplan 1.16
Machine Siplan 1.16
Getriebe Siplan 1.16

soporte jaraba - soportes con eje máquinas - tejadillos

Ref.: 9270_ _ _ _

Tejadillo 270 mm. Aluminio
Aluminium Roof 270 mm.
Marquise 270 mm. Aluminium
270 mm Aluminiumschutzdach.

pequeña/small/petit/klein Ref.: 930000 _ _

grande/big/grand/groß Ref.: 930100 _ _

Juego Tapas Tejadillo 270 mm.
Roof Taps Kit 270 mm.
Jeu de Caches Marquise 270 mm.
Set Abdeckungen 270 mm Schutzdach

Ref.: 930200_ _

Escuadra Tejadillo 270 mm.
Roof Square 270 mm.
Équerre Marquise 270 mm
Winkel 270 mm Schutzdach

Ref.: 11010000

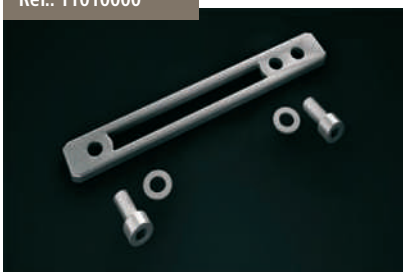

Regleta Empalme Tejadillos
Roof Joint Strip
Réglette Raccordement Marquises
Anschlussleiste Schutzdach.

Ref.: 9210_ _ _ _

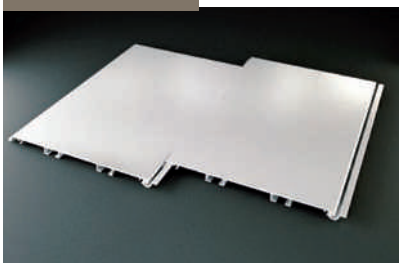

Tejadillo Modular 210 mm.
Modular Roof 210 mm.
Marquise 210 mm. Modulaire.
Modulares 210 mm Schutzdach

Ref.: 981000 _ _

Juego Tapas Tejadillo Modular 210 mm.
Modular Roof Taps Kit 210 mm.
Jeu de Caches Marquise 210 mm. Modulaire.
Set Abdeckungen 210 mm modulares Schutzdach

Ref.: 981200_ _

Juego Complemento Tapas Aluminio Tejadillos 210 mm.
Modular Roof Taps Kit 210 mm.
Jeu de Caches Marquise 210 mm. Modulaire.
Set Abdeckungen 210 mm modulares Schutzdach

Ref.: 980000 _ _

Empalme Tejadillo Modular
Joint Modulate Roof
Raccordement Marquise Modulaire.
Verbindung des modulares Schutzdachs

Ref.: 981100 _ _

Escuadra Tejadillo Modular 210 mm.
Modular 210 mm. Roof Square
Équerre Marquise Modulaire 210 mm.
Winkel 210 mm modulares Schutzdach.

Ref.: 3460_ _ _ _

Perfil Cazorla Ø60 mm
Cazorla Profile Ø60 mm
Profil Cazorla Ø60 mm
Profil Cazorla Ø60 mm

Ref.: 3470_ _ _ _

Perfil Cazorla Ø70 mm
Cazorla Profile Ø70 mm
Profil Cazorla Ø70 mm
Profil Cazorla Ø70 mm

Ref.: 3490_ _ _ _

Perfil Cazorla Ø90 mm
Cazorla Profile Ø90 mm
Profil Cazorla Ø90 mm
Profil Cazorla Ø90 mm

Ref.: 530500 _ _

Tapón 3 Ranuras Ø60
Three Slot Plug Ø60
Cache 3 Rainures Ø60 mm.
Stopfen 3 Nutig Ø60 mm.

Ref.: 300760 _ _

Juego Tapón Cazorla Ø60 mm.
Cazorla Plug Kit Ø60 mm.
Jeu de Cache Cazorla Ø60 mm.
Set Cazorla-Stopfen Ø60 mm.

Ref.: 300770 _ _

Juego Tapón Cazorla Ø70 mm.
Cazorla Plug Kit Ø70 mm.
Jeu de Cache Cazorla Ø70 mm.
Set Cazorla-Stopfen Ø70 mm.

Ref.: 300790 _ _

Juego Tapón Cazorla Ø90 mm.
Cazorla Plug Kit Ø90 mm.
Jeu de Cache Cazorla Ø90 mm.
Set Cazorla-Stopfen Ø90 mm.

Ref.: 5460_ _ _ _

Perfil 3 Ranuras Ø60 mm.
Three Slot Profile Ø60 mm.
Profil 3 Rainures Ø60 mm.
Profil 3 Nutig Ø60 mm.

Ref.: 9060_ _ _ _

Tubo Enrrolle Hierro Ø60 mm.
Iron Rolling Tube Ø60 mm.
Tube d'enroulement fer Ø60 mm.
Walzenrohr Ø60 mm.

Ref.: 9070_ _ _ _

Tubo Enrrolle Hierro Ø70 mm.
Iron Rolling Tube Ø70 mm.
Tube d'enroulement fer Ø70 mm.
Walzenrohr Ø70 mm.

Ref.: 9085_ _ _ _

Tubo Enrrolle Hierro Ø85 mm.
Iron Rolling Tube Ø85 mm.
Tube d'enroulement fer Ø85 mm.
Walzenrohr Ø85 mm.

Ref.: 9080 _ _

Tubo Enrrolle Hierro Ø80 mm. ojiva plana
Iron Rolling Tube Ø80 mm.
Tube d'enroulement fer Ø80 mm.
Walzenrohr Ø60 mm. flacher Kopf

Ref.: 9160_ _ _ _

Tubo Enrrolle Aluminio Ø70 mm.
Aluminium Rolling Tube Ø70 mm.
Tube d'enroulement Aluminium Ø70 mm.
Aluminiumwalze Ø80 mm.

(Ø60) Ref.: 70026000
(Ø70) Ref.: 70027000

Casquillo Máquina Corto
Short Machine Valve Holder
Douille Machine Courte
Kurzer Maschinenbeschlag

(Ø60) Ref.: 70016000
(Ø70) Ref.: 70017000
(Ø80) Ref.: 70018000

Casquillo Máquina Largo
Large Machine Valve Holder
Douille Machine Longue
Langer Maschinenbeschlag

(Ø60) Ref.: 70336000
(Ø70) Ref.: 70337000
(Ø80) Ref.: 70338000

Juego Casquillos Transmisión
Transmission Valve Holder Kit
Jeu Douilles de Transmission
Kit Antriebsbuchsen

(Ø60) Ref.: 70316000
(Ø70) Ref.: 70317000
(Ø80) Ref.: 70318000

Casquillo Punta sin Eje
Point without Axis Valve Holder
Douille Pointe sans Axe
Buchse Stift ohne Achse

(Ø60) Ref.: 70306000
(Ø70) Ref.: 70307000
(Ø80) Ref.: 70308000

Casquillo Punta con Eje
Point with Axis Valve Holder
Douille Pointe avec Axe
Buchse Stift mit Achse

(Ø60) Ref.: 70206000
(Ø70) Ref.: 70207000
(Ø80) Ref.: 70208000

Juego Casquillos Intermedios
Middle Valve Holder Kit
Jeu Douilles Intermédiaires
Set Zwischenbuchsen

Ref.: 70328000

Casquillo Punta sin Eje P.V.C. 80 mm.
80 mm. P.V.C. without Axis Valve Holder
Douille Pointe sans Axe P.V.C. 80 mm.
Buchse Stift ohne Achse PVC 80 mm.

Ref.: 70327000

Casquillo Punta sin Eje P.V.C. 70 mm.
70 mm. P.V.C. without Axis Valve Holder
Douille Pointe sans Axe P.V.C. 70 mm.
Buchse Stift ohne Achse PVC 70 mm.

Ref.: 70326000

Casquillo Punta sin Eje P.V.C. 60 mm.
60 mm. P.V.C. without Axis Valve Holder
Douille Pointe sans Axe P.V.C. 60 mm.
Buchse Stift ohne Achse PVC 60 mm.

Ref.: 70325000

Casquillo Punta sin Eje P.V.C. 50 mm.
50 mm. P.V.C. without Axis Valve Holder
Douille Pointe sans Axe P.V.C. 50 mm.
Buchse Stift ohne Achse PVC 50 mm.

Ref.: 851300

Casquillo nylon Punta con Eje 85 mm.
85 mm. Nylon with Axis Valve Holder
Douille Pointe avec Axe nylon 85 mm.
Nylonbuchse Stift mit Achse 85 mm.

Ref.: 7300_ _ _ _

Manivela Modelo Roma
Cranck Arm Model Roma
Manivelle Modèle Roma
Kurbel Modell Roma

flat awning systems
systèmes stores planes
flache markisensysteme

sistemas de toldo plano

siste masde toldo plano

Protección solar y térmica
Solar and thermal protection
Protection solaire et thermique
Sonne- und Wetterschutz

Versiplan

Características y aplicaciones

Sistema diseñado para su aplicación en verandas, cubiertas acristaladas, jardines de invierno, etc.

Su aplicación por encima de los acristalados nos aporta una importante protección solar, mejorando de manera importante el aislamiento térmico, repercutiendo esto directamente en el confort y la economía de la climatización de las estancias.

Characteristics and aplications

System designed for use in verandas, glass roofs, conservatories, etc.

Its application on glass coverings provides a great amount of protection from the sun, considerably enhancing the thermal insulation, which has a direct effect on the comfort and savings made in air conditioning the room.

Caractéristiques et les usages

Système conçu pour être appliqué dans des vérandas, des abris vitrés, des jardins d'hiver, etc.

Son application au-dessus des vitrages nous apporte une protection solaire importante, en améliorant de manière importante l'isolation thermique, en répercutant cela directement sur le confort et l'économie de la climatisation des lieux de séjour.

Eigenschaften und Anwendungen

System für den Einsatz auf Wintergärten, verglaste Unterstände, Verandas usw.

Über Verglasungen angebracht ist es ein wichtiger Sonnenschutz, verbessert wesentlich die Wärmeisolierung und damit direkt den Komfort und die Ökonomie der Raumklimatisierung.

Ref.: 850525 _ _
Kit Guía Versiplan 2,5 m. - Versiplan Guide Kit 2,5 m.
Kit Versiplan Glissière 2,5 m. - Kit Führungen Versiplan 2,5 m.

Ref.: 850530 _ _
Kit Guía Versiplan 3 m. - Versiplan Guide Kit 3 m.
Kit Versiplan Glissière 3 m. - Kit Führungen Versiplan 3 m.

Ref.: 850540 _ _
Kit Guía Versiplan 4 m. - Versiplan Guide Kit 4 m.
Kit Versiplan Glissière 4 m. - Kit Führungen Versiplan 4 m.

Ref.: 850543 _ _
Kit Guía Versiplan 4,3 m. - Versiplan Guide Kit 4,3 m.
Kit Versiplan Glissière 4,3 m. - Kit Führungen Versiplan 4,3 m.

Ref.: 850550 _ _
Kit Guía Versiplan 5 m. - Versiplan Guide Kit 5 m.
Kit Versiplan Glissière 5 m. - Kit Führungen Versiplan 5 m.

Ref.: 850560 _ _
Kit Guía Versiplan 6 m. - Versiplan Guide Kit 6 m.
Kit Versiplan Glissière 6 m. - Kit Führungen Versiplan 6 m.

Versiplan

Despiece - Versiplan parts - Pièces de Versiplan - Komponenten der Versiplan

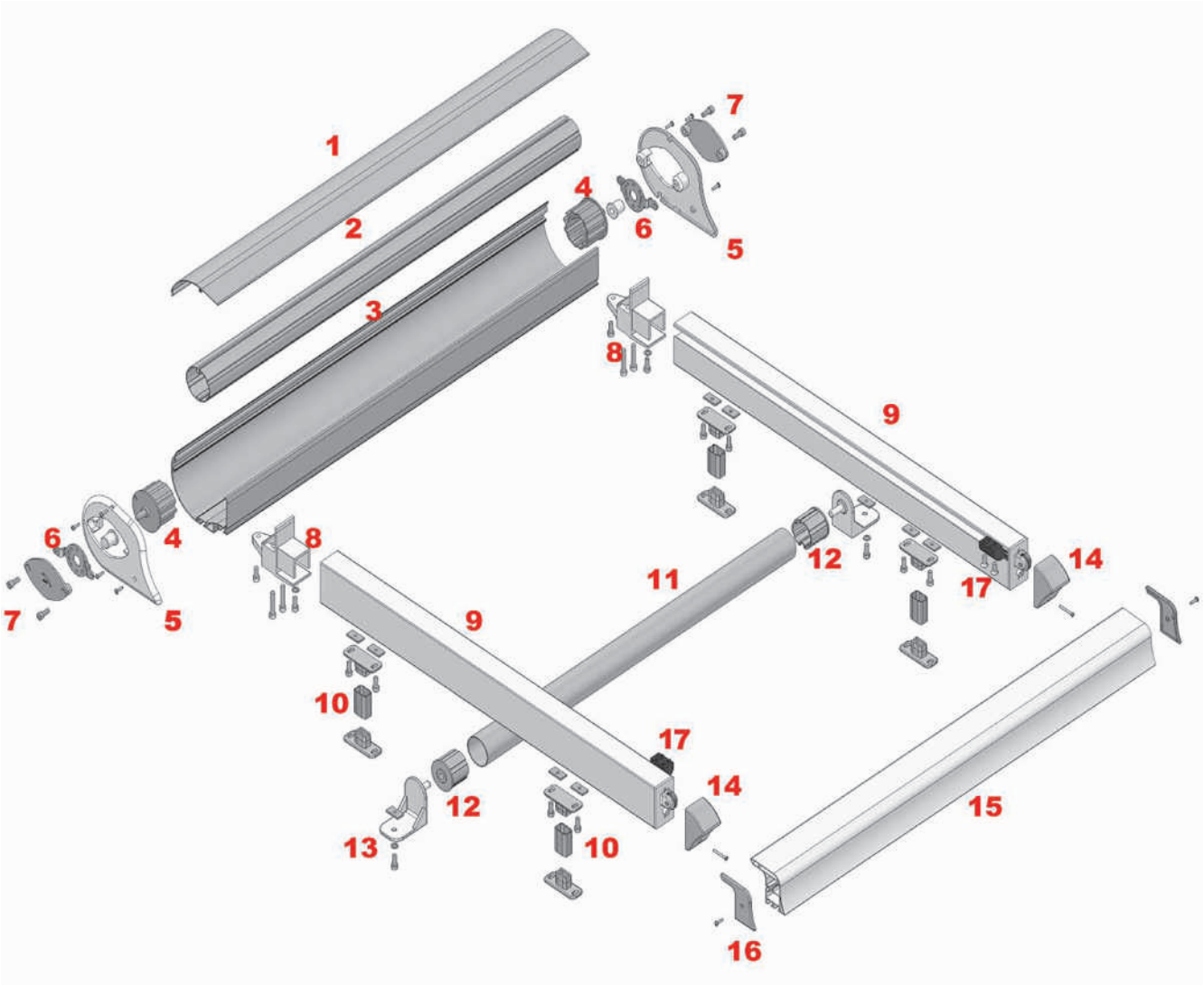

1: Perfi l visera
2: Tubo de enrolle
3: Perfi l lona
4: Casquillo punta con eje 85
5: Tapa perfi l lona
6: Acople
7: Tapa registro
8: Soporte guía
9: Guía
10: Kit Pie
11: Rodillo
12: Casquillo PVC 60
13: Escuadra rodillo
14: Tapa placa polea
15: Perfi l carga
16: Tapa perfi l carga
17: Deslizador

1: Visor profi le
2: Rolling tube
3: Canvas profi le
4: Point with Axis 85 Valve Holder
5: Canvas profi le cap
6: Coupling
7: Inspection cover
8: Guide support
9: Guide
10: Support kit
11: Roller
12: PVC 60 valve holder
13: Roller squares
14: Pulley plate cap
15: Load profi le
16: Load profi le cap
17: Slider

1: Profi l visière
2: Tube d'enroulement
3: Profi l toile
4: Douille pointe avec axe 85
5: Cache profi l toile
6: Raccord
7: Cache registre
8: Support guide
9: Guide
10: Kit Pied
11: Rouleau
12: Douille PVC 60
13: Equerre rouleau
14: Cache plaque poulie
15: Profi l charge
16: Cache profi l de charge
17: Glissière

1: Kastenprofi le
2: Tuchwalze
3: Tuchtragrohr
4: Walzenzapfen 85
5: Endschienen
6: Querstrebengarnitur
7: Abdeckungen
8: Führungshaltern
9: Führungen
10: Kit Sockel
11: Profi lwalzenrohr
12: PVC-Buchse 60
13: Tuchstütze
14: Abdeckung Laufrolle
15: Endschienel
16: Abdeckung Endschiene
17: Gleitführung

Ref.: 8555_ _

Kit de accesorios Versiplan Plus - Versiplan Plus accessories Kit
Kit accessoires Versiplan Plus - Kit Zubehör Versiplan Plus

Ref.: 851100_ _

Kit pie Versiplan - Versiplan Support Kit
Kit pied Versiplan - Kit sockel Versiplan

Ref.: 851300_ _

Soporte Versiplan - Versiplan Support
Support Versiplan - Halter Versiplan

Ref.: 523060_ _

Perfil Pie Versiplan - Versiplan Foot Profile
Pied Profil Versiplan - Profil sockel Versiplan

Ref.: 8550_ _ _ _

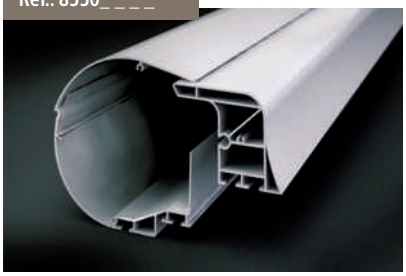

Kit 3 perfiles Versiplan Plus - Versiplan Plus 3 profiles Kit
Kit 3 Profils Versiplan Plus - Kit 3 Profile Versiplan Plus

Ref.: 851200_ _

Juego Escuadras Versiplan - Versiplan Squares Kit
Kit Escadrons Versiplan - Kit Konsolen Versiplan

Ref.: 852000_ _

Rodillo Versiplan Ø60 - Versiplan Roll Ø60
Versiplan Rouleau de Ø60 - Profilwalzenrohr Versiplan Ø60

Ref.: 9085_ _ _ _

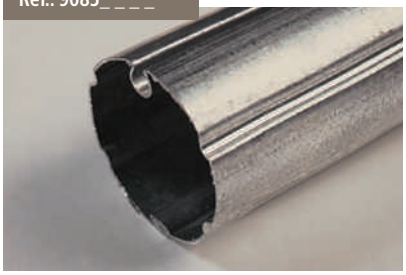

Tubo Enrrolle Hierro Ø85 mm.
Iron Rolling Tube Ø85 mm.
Tube d'enroulement fer Ø85 mm.
Einrolleisenrohr Ø85 mm.

Ref.: 851300_ _

Casquillo Nylon Ø85 Punta con Eje
Nylon Ø85 Point with Axis Valve Holder
Douille Pointe Nylon Ø85 avec Axe
Nylonbuchse Stift mit Achse 85 mm.

Datos Técnicos - Technical Data - Données Techniques - Technische Daten

Medida máxima en superfi cie de 30 m^2., con una salida máxima de 6 metros y una línea máxima de 5 metros. (Esta superfi cie se conseguirá con la combinación entre línea y salida).

Los cartuchos de tensión se entregarán montados dentro de las guías, con lo que se evita al cliente cualquier tipo de manipulación del sistema de tensión, facilitando así su montaje.

Disponibles 3 tamaños de cartuchos de tensión, con los que se cubrirán todos los casos de salida señalados. (Desde 1,5 metros hasta 6 metros según línea).

Posibilidad de poner la guía donde lo requieran los soportes del techo o zona a colocar el toldo.

Posibilidad de instalar una tercera ó cuarta guía cuando las medidas del mismo lo requieran.

Maximum dimensions in the area of 30 m^2., With a maximum projection of 6 meters and a maximum of 5 m line. (This area will be achieved through the combination of line and projection).

The cartridges will be delivered mounted tension within the guidelines, thus avoiding any kind of customer handling tenseness system, thus facilitating assembly.

There will be 3 cartridge sizes tension, which cover all identifi ed cases of projection. (From 1.5 meters to 6 meters depending on line).

Possibility to set the directory where the brackets require the ceiling or put the awning area.

Possibility to install third or fourth guide when the same measures as required.

Les dimensions maximales dans la zone de 30 m^2., d'une puissance maximale de six mètres et un maximum de 5 m de ligne. (Cette zone sera atteint grâce à la combinaison de la ligne et à la sortie).

cartouches de tension seront livrés montés dans les lignes directrices, évitant ainsi tout type de client de manutention voltage du système, facilitant ainsi l'assemblage.

Il ya 3 tailles de cartouche de tension, qui couvrira tous les cas signalés de sortie. (De 1,5 mètres à 6 mètres, selon la ligne).

Possibilité de mettre le guide si nécessaire par des supports de toit ou d'une zone pour mettre le store.

Nous pouvons installer guide troisième ou quatrième quand les mêmes mesures au besoin.

Maximale Fläche: 30 m2, max. Ausladung 6 Meter und einer Breite von max. 5 Meter. (Die Fläche erreicht man mit der Kombination von Breite und Ausladung).

Die Gasdruckzylinder werden in den Führungen vormontiert geliefert.

Es sind Zylinder in 3 Größen lieferbar; damit werden alle Ausladungen erreicht. (Je nach von 1,5 Meter bis 6 Meter).

Die Führungsschiene kann dort angebracht werden, wo es die vorhandene Konstruktion erlaubt (Glasprofi l)

Je nach Maß kann gegebenenfalls eine dritte oder vierte Führungsschiene installiert werden.

MEDIDAS DE LOS TUBOS (no admite holguras) TUBE SIZES (not admit roominesses) MESURES DU TUBES (ne supporte pas d'habilitations) MASSE DER ROHRE (ohne Spiel)	
	MOTOR CON SOPORTE ENGINE WITH SUPPORT MOTEUR ET DE SOUTIEN MOTORHALTER
TUBO DE ENRROLLE (TE) ROLLING TUBE TUBE ROULÉ TUCHWALZE	LT-10 cm.
PERFIL LONA (PL) CANVAS PROFILE PROFIL DE LA TOILE TUCHTRAGROHR	LT-2 cm.
PERFIL CARGA (PC) LOAD PROFILE PROFIL CHARGE FALLSTANGE	LT-4 cm.

MEDIDAS MÁXIMAS MAXIMUM SIZE - MAXIMUM D'ACTION MAXIMALE MAßE	
SALIDA PROJECTION AVANCÉE AUSFAHREN	1,4 m. hasta 6 m. 1,4 m. up to 6 m. 1,4 m. jusqu'à 6 m. 1,4 m. bis 6 m.
LINEA LINE LIGNE LINIIE	1m. hasta 5 m. 1m. up to 5 m. 1m. jusqu'à 5 m. 1m. bis 5 m.

RESISTENCIA AL VIENTO / Clasificación de producto
WIND RESISTANCE / Classification of product
RESISTANCE AU VENT / Classification du produit
WINDFESTIGKEIT / Produktklassifizierung

CLASE 1 28 Km/h.

Ensayo de resistencia al viento, realizado conforme a la norma EN 13561:2004
Wind resistance test conducted according to standard EN 13561:2004
Vent du test de résistance menée conformément à la norme EN 13561:2004
Windfestigkeit geprüft nach Norm EN 13561:2004

siste masde toldo plano

Dinámico y revolucionario
Dynamic and revolutionary
Dynamique et révolutionnaire
Dynamisch und revolutionär

Sferic 90x96 / Pérgola 90x96

Características y aplicaciones

Completando el sistema Sferic tenemos la variante 90x96 mm., aún más robusta, de perfi lería cuadrada.

Esta variante del diseño del sistema aporta un toque extra de solidez visual, manteniendo todas las opciones que nos brinda la esfera.

Con el sistema Sferic se reduce considerablemente el número de piezas en stock necesarias para acometer cualquier proyecto de toldo plano.

La gran versatilidad del sistema supera las limitaciones que plantean otros sistemas.

Salida máxima recomendada 7 m.

100% ROBUSTEZ

Characteristics and aplications

Completing the Sferic system have the option 90x96 mm., even more robust, square profi les.

This variant of the system design provides an extra touch of visual strength, keeping all that gives us the sphere.

With the spherical system Sferic signifi cantly reduces the number of parts in stock necessary to undertake any project awning plane.

The great versatility of the system overcomes the limitations posed by other systems.

Maximun projection recommended 7 m.

100% STRENGTH

Caractéristiques et les usages

Remplir le système Sferic de l'option sphérique 90x96 mm, encore plus robuste, square profi ls.

Cette variante de la conception du système apporte une touche supplémentaire de force visuelle, en gardant tout ce qui nous donne le sphère.

Avec le système Sferic réduit considérablement le nombre de pièces en stock nécessaire de procéder à n'importe quel projet de store plane.

La grande polyvalence du système permet de surmonter les limites posées par d'autres systèmes.

Avancée maximum recommandée 7 m.

FORCE 100%

Eigenschaften und Anwendungen

Zur Vervollständigung des Systems Sferic haben wir die noch robustere, quadratische 90x96mm Variante gebaut.

Diese Variante des Designs des Systems bringt einen zusätzlichen Hauch von Gediegenheit und hat alle Optionen, die uns die Sphäre bietet.

Mit dem Sferic wird auch das Lagersortiment an Komponenten wesentlich reduziert.

Die Vielseitigkeit des Systems überschreitet die Grenzen, denen andere Systeme gesetzt sind.

Empfohlenes maximales Ausfahren: 7 m.

100% ROBUSTHEIT

Ref.: 171500_ _

Soporte Articulado Sferic 90x96
Sferic Jointed Support 90x96
Support Articulé Sferic 90x96
Gelenkhalter Sferic 90x96

Ref.: 171400_

Pie Sferic 90x96
Sferic Foot 90x96
Pied Sferic 90x96
Sockel Sferic 90x96

Ref.: 172300_ _

Soporte Guía 90x96
Guide Support 90x96
Support Glissière 90x96
Führungshalterung 90x96

Ref.: 171600_

Rótula Sferic 90x96
Sferic Toggle 90x96
Rotule Sferic 90x96
Kugelgelenk Sferic 90x96

Ref.: 1445_ _ _ _

Guía Sferic 90x96
Sferic Guide 90x96
Glissière Sferic 90x96
Führung Sferic 90x96

Ref.: 1420_ _ _ _

Perfil Sferic 90x96
Sferic Profile 90x96
Profil Sferic 90x96
Profil Sferic 90x96

Ref.: 171600_ _

Tapón Adaptador Sferic 90x96
Sferic Adapter Plug 90x96
Cache Adapter Sferic 90x96
Stopfen Adapter Sferic 90x45

Ref.: 17400050

Empalme Guía y perfil 90x96
Guide Splice and profil 90x96
Raccordement Glissière et profile 90x96
Führungsanschluss und profil 90x96

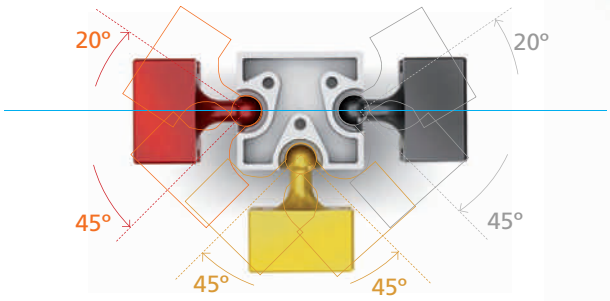

ÁNGULOS POSIBLES SISTEMA SFERIC 90x96

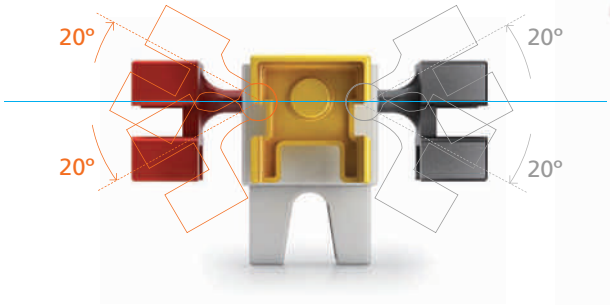

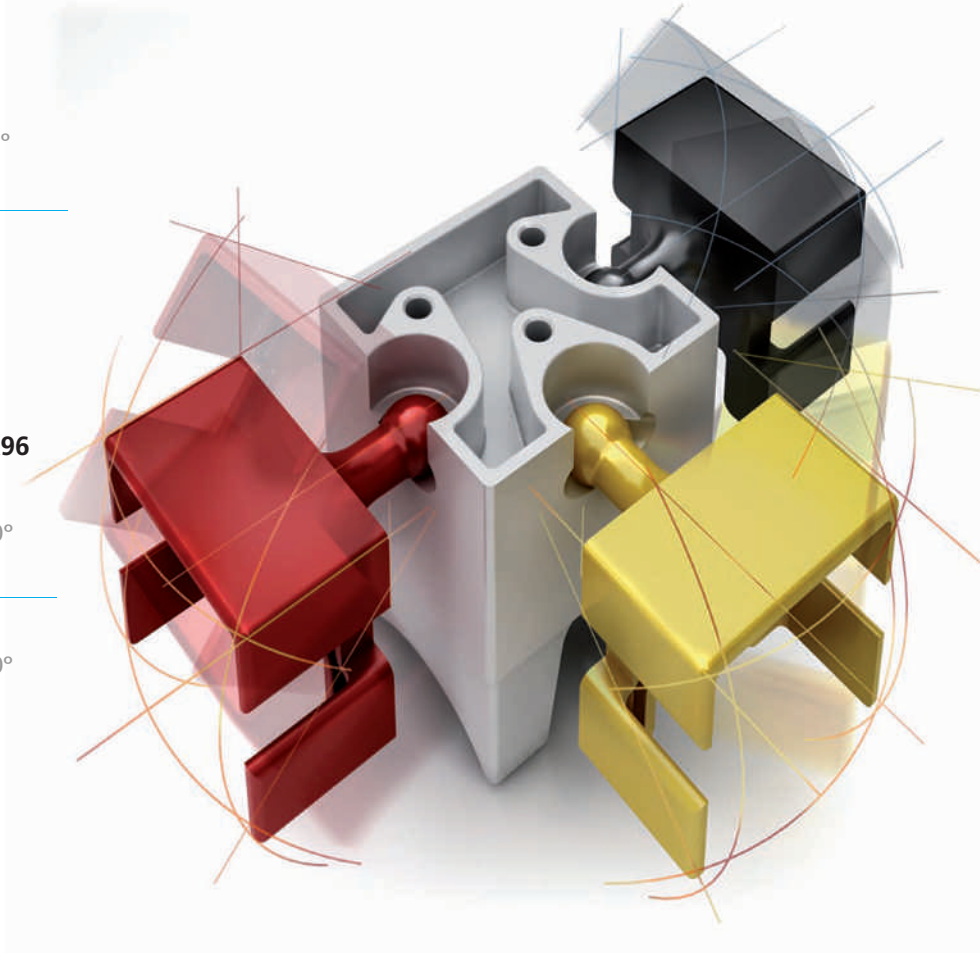

También se han diseñado nuevos terminales y capiteles para poder montar pérgolas decorativas con esta nueva perfilería.

Also new terminals and capitals are designed for mounting decorative pergola with these new profiles.

Aussi de nouveaux terminaux et capitales sont conçus pour le montage de pergolas décoratifs avec cette nouvelle profils.

Außerdem wurden neue Terminals und Kapitelle für die Montage von dekorativen Pergolen mit diesen neuen Profilen entworfen.

Ref.: 172600_ _

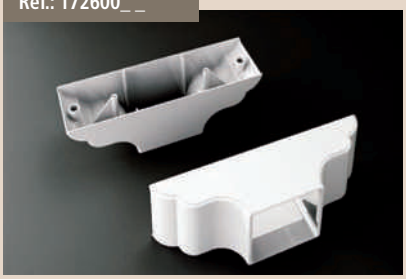

Soporte Capitel Pecho Paloma 90x96
Chest Dove Capital Support 90x96
Support Capital Arqué 90x96
Halterung Kapitell Zierleiste 90x96

Ref.: 172500_

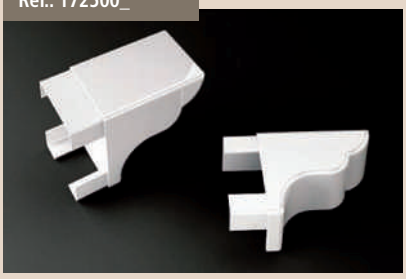

Terminal Pecho Paloma 90x96
Chest Dove Terminal 90x96
Terminal Arqué 90x96
Terminal Zierleiste 90x96

Ref.: 172400_ _

Soporte Pérgola 90x96
Pergola Support 90x96
Support Pergola 90x96
Halterung Pergola 90x96

LA REVOLUCIÓN ha llegado al sistema de toldo plano, SIPLAN lo ha hecho posible.

The Revolution has reached the flat awning system, SIPLAN has made it possible.

La Révolution a atteint le système store plane, SIPLAN a rendu cela possible.

DIE REVOLUTION ist bei dem Flachmarkisensystem angekommen. SIPLAN hat es ermöglicht.

SFERIC® by SIPLAN

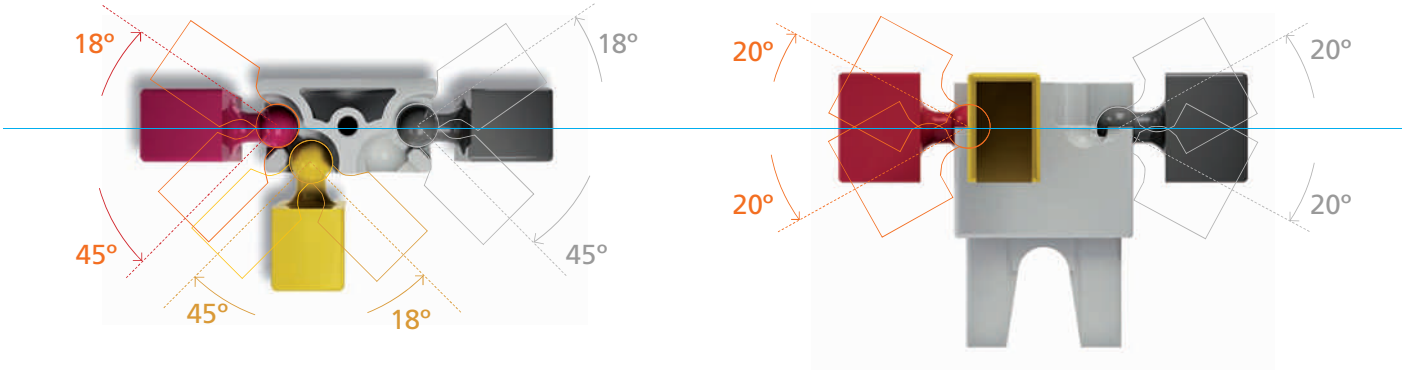

ÁNGULOS POSIBLES SISTEMA SFERIC 90x45

D I N Á M I C O
R E V O L U C I O N A R I O

DYNAMIC / REVOLUTIONARY
DYNAMIQUE / RÉVOLUTIONNAIRE
DYNAMISCH / REVOLUTIONÄR

Sferic 90x45 / Pérgola 90x45

Características y aplicaciones

El Sistema patentado Sferic viene a cubrir la necesidad del mercado de montar sistemas de toldo plano en lugares que no cuentan con ángulos rectos o que tengan formas poligonales no cuadradas.

Este sistema fabricado completamente en aluminio, unido a su nueva perfilería reforzada de 90x45 mm. de sección, supone un avance en los sistemas de toldo plano.

En los gráfi cos podemos observar la amplitud de movimientos, tanto en sentido horizontal como vertical, que nos da total libertad para fi jar la posición en cualquier ángulo.

Salida máxima recomendada 6 m.

Characteristics and aplications

The Sferic patented system comes to meet the market need to mount fl at awning systems in places that have no right angles or polygonal shapes having non-square.

This system made entirely of aluminum, together with its new enhanced profiles 90x45 mm. section, is a breakthrough in fl at awning systems.

In the charts we can see the range of motion, both horizontally and vertically, which gives us total freedom to set the position at any angle.

Maximun projection recommended 6 m.

Caractéristiques et les usages

Les breveté système Sferic vient à la rencontre du marché doivent monter des systèmes de stores planes dans des endroits qui n'ont pas d'angles droits ou formes polygonales ayant non-carré.

Ce système entièrement en aluminium, avec ses nouveaux profils renforcé 90x45 mm. section, est une percée dans les systèmes de store plane.

Dans les tableaux, nous pouvons voir l'amplitude du mouvement, à la fois horizontalement et verticalement, ce qui nous donne une totale liberté pour défi nir la position à n'importe quel angle.

Avancée maximum recommandée 6 m.

Eigenschaften und Anwendungen

Das patentierte System Sferic kommt dort zum Zuge wo keine Rechtecken vorhanden sind und-oder polygonale nicht quadratische Flächen beschattet werden müssen.

Dieses vollständig aus Aluminium hergestellte System ist zusammen mit seinem neuen, verstärkten 90x45 mm Sektionsprofil ein Fortschritt bei den Systemen der fl achen Markise.

An den Grafi ken sieht man die umfangreichen Bewegungen in horizontaler ebenso wie in vertikaler Richtung; damit können wir die Position in jedem Winkel bestimmen.

Empfohlenes maximales Ausfahren: 6 m.

Ref.: 170400_ _

Suporte Guia Sferic 90x45
Sferic Guide Support 90x45
Support Glissière Sferic 90x45
Halterung Führung Sferic 90x45

Ref.: 170300_ _

Soporte Articulado Sferic 90x45
Sferic Jointed Support 90x45
Support Articulé Sferic 90x45
Gelenkhalter Sferic 90x45

Ref.: 170200_ _

Rótula Sferic 90x45
Sferic Toggle 90x45
Rotule Sferic 90x45
Kugelgelenk Sferic 90x45

Ref.: 171900_ _

Soporte Guía Recto Sferic 90x45
Sferic Straight Guide Support 90x45
Support Droite Glissière Sferic 90x45
Gerade Führungshalterung Sferic 90x45

Ref.: 170700_ _

Soporte Perfil Sferic 90x45
Sferic Profile Support 90x45
Support Profil Sferic 90x45
Halterung Profil Sferic 90x45

Ref.: 172100__

Soporte Esquina Larguero Sferic 90x55 aluminio
Sferic Crossbar Corner Support 90x55 aluminum
Support Coin de Traverse Sferic 90x55 d'aluminium
Halterung Ecke Holm Sferic 90x55 Aluminium

Ref.: 1405_ _ _ _

Perfil Sferic 90x45
Sferic Profile 90x45
Profil Sferic 90x45
Profil Sferic 90x45

Ref.: 1410_ _ _ _

Guía Sferic 90x45
Sferic Guide 90x45
Glissière Sferic 90x45
Führung Sferic 90x45

Ref.: 1415_ _ _ _

Guía larguero Sferic 90x55
Sferic Stringer guide 90x55
Traverse Glissière Sferic 90x55
Führung Holm Sferic 90x55

Ref.: 172200__

Soporte L Sferic 90x45 Aluminio
Sferic L Support 90x45 Aluminum
Support L Sferic 90x45 d'aluminium
Halterung "L" Sferic 90x45 Aluminium

Ref.: 170100_ _

Pie Sferic 90x45
Sferic Foot 90x45
Pied Sferic 90x45
Sockel 90x45

Ref.: 171800_ _

Tapón Adaptador Sferic 90x45
Sferic Adapter Plug 90x45
Cache Adapter Sferic 90x45
Stopfen Adapter Sferic 90x45

Ref.: 170800_ _

Terminal Pecho Paloma 90x45
Chest Dove Terminal 90x45
Terminal Arqué 90x45
Terminal Zierleiste 90x45

Ref.: 170900_ _

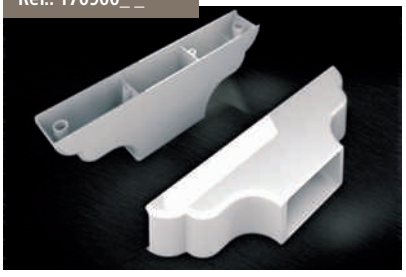

Soporte Capitel Pecho Paloma 90x45
Chest Dove Capital Support 90x45
Support Capital Arqué 90x45
Halterung Kapitell Zierleiste 90x45

Ref.: 1727

Juego angular articulado 90x45
Chest Dove Capital Support 90x45
Support Capital Arqué 90x45
Gelenkwinkel-Set 90x45

Ref.: 1729

Juego angular articulado 90x55
Chest Dove Capital Support 90x45
Support Capital Arqué 90x45
Gelenkwinkel-Set 90x45

Ref.: 17300050_ _

Empalme Guía motorizada 90x45
Guide Splice 65x35
Raccordement Glissière 65x35
motorisierter Führungsanschluss 90x45

Ref.: 17200050

Empalme perfil 90x45 / Guía larguero 90x55
Guide Splice 90x45
Raccordement Glissière 90x45
Führungsanschluss 90x45

Ideas Creativas

Creative Ideas
Idées Créatives
Kreative Ideen

Combinando los sistemas Sferic, sus elementos y acabados conseguimos estructuras robustas y consistentes, a la vez que aportamos presentaciones visuales novedosas al mercado.

Combining the Sferic systems, elements and finishes get robust and consistent structures, while we bring to market innovative visual presentations.

La combinaison des systèmes Sferic, éléments et de finitions obtenir des structures solides et cohérents, tandis que nous apportons à innovantes sur le marché des présentations visuelles.

Mit der Kombination der Systeme Sferic, ihrer Elemente und Endverarbeitungen erzielen wir robuste und haltbare Strukturen und bringen gleichzeitig neuartige visuelle Präsentationen auf den Markt.

Mezcla de Sistemas

Mixing Systems
Système de mélange
Mischung von Systemen

Escuadra Cardan

Ref.:143063 _ _

Tubo Escuadra Cardan
Cardan Square Tube
Tube Équerre Cardan
Kardanwinkelrohr

Ref.: 171000 _ _

Cardan intermedio
Intermediate Cardan
Intermédiaire Cardan
Zwischenkardan

Ref.: 171300 _ _

Kit Escuadra Cardan
Square Cardan Kit
Jeu Équerre Cardan
Kit Kardanwinkel

La ESCUADRA CARDAN es un sistema multiposicional de refuerzo, acorde a la filosofía de funcionamiento del sistema Sferic, pero aplicable a cualquier sistema de toldo plano.

CARDAN SQUARE is a multi-positional system booster, according to the philosophy of operation of the Sferic system, but applicable to any system of flat awning.

La ÉQUERRE CARDAN est un multi-système de rappel de position, selon la philosophie de fonctionnement du système Sferic, mais s'applique à tout système de store plane.

Der KARDANWINKEL ist ein verstärktes Multipositionssystem nach der Betriebsphilosophie des Systems Sferic; es ist jedoch auf jedes Flachmarkisen-System anwendbar.

Sistema original de Siplan
Siplan's original system
Système original Siplan
Originalsystem von Siplan

Siplano 80x40 / Pérgola 80x40

Características y aplicaciones

Sistema con aplicación en el montaje de toldos de dimensiónes grandes y que además queramos darle un toque de elegancia y belleza.

Este sistema solo puede ser montado con perfil de 80x40 y guias de 80x40x2.

Como el modelo estructura 80x40, podremos llegar a la línea que deseemos, aumentando las piezas y perfi les necesarios.

Salida máxima recomendada: 5 m. (Guia 80x40).

Este modelo puede ser motorizado.

Perfi les fabricados con aluminio extrusionado (UNE, L-337).

Accesorios fabricados en aluminio.

Characteristics and aplications

System with application in high dimensions awning assembling. Specially designed for projects where aesthetics takes special importance (gives a touch of elegance and beauty).

This system can only be mounted with profiles 80x40 and guides 80x40x2.

Every maximum length is allowed by increasing pieces and profi les as necesary.

Maximun projection recommended: 5 m. (Guide 80x40).

This type of awning could be motorized.

Profi les made of Extruded Aluminium Profiles (UNE L-337).

Accessories made of Aluminium.

Caractéristiques et les usages

Système applicable dans le montage de stores de grandes dimensions et auquel nous voulons donner en plus une touche d'élégance et de beauté.

Ce système peut seulement être monté avec un profil de 80x40 et des glissières de 80x40x2.

Comme le modèle structure 80x40, nous pourrons arriver à la ligne que nous souhaitons, en augmentant les pièces et les profi ls nécessaires.

Avancée maximum recommandée : 5 m. (Glissière 80x40).

Ce modèle peut être motorisé.

Profi ls fabriqués en aluminium extrudé (UNE, L-337).

Accessoires fabriqués en aluminium.

Eigenschaften und Anwendungen

System für die Montage von großen Markisen, denen wir außerdem einen Hauch von Eleganz und Schönheit geben wollen.

Dieses System kann nur mit 80x40 Profil und 80x40x2 Führungen montiert werden.

Wir können wir das Strukturmodell 80x40 die Linie erreichen, die wir wünschen, indem wir die nötigen Teile und Profi le aufstocken.

Empfohlenes maximales Ausfahren: 5 m. (Führung 80x40).

Dieses Modell kann motorisiert werden.

Profi le hergestellt mit extrudiertem Aluminium (UNE, L-337).

Zubehör hergestellt aus Aluminium.

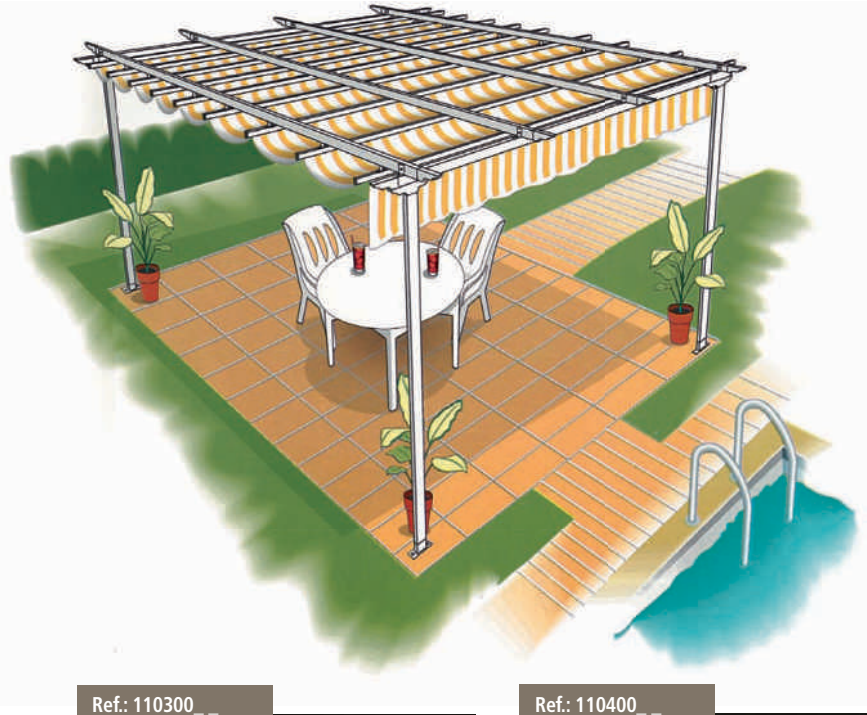

Ref.: 110300_ _

Acoplamiento Frontal Pecho Paloma
Chest Dove Frontal Connection
Accouplement Frontal Arqué
Frontale Verbindung Zierleiste

Ref.: 110400_ _

Pecho Paloma Capitel Aluminio
Aluminium Chest Dove Capital
Chapiteau Aluminium Arqué
Kapitell Zierleiste Aluminium

Ref.: 110200_ _

Pecho Paloma Terminal Aluminio
Aluminium Chest Dove Terminal
Terminal Aluminium Arqué
Terminal Zierleiste Aluminium

Ref.: 1305_ _ _ _

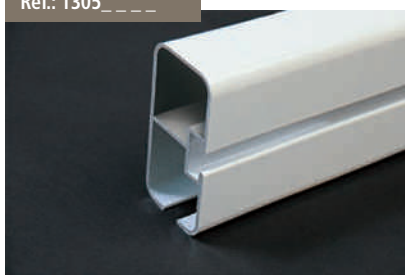

Guía Larguero 80x40x2
Guide Stringer 80x40x2
Glissière Traverse 80x40x2
Führung Holm 80x40x2

Ref.: 1300_ _ _ _

Perfil 80x40x2
Profile 80x40x2
Profil 80x40x2
Profil 80x40x2

Ref.: 1310_ _ _ _

Guía 80x40x2
Guide 80x40x2
Glissière 80x40x2
Führung 80x40x2

Ref.: 106100_ _

Soporte Guía 80x40 Inyección Aluminio
Aluminium Injection Support Guide 80x40
Support Glissière 80x40 Injection Aluminium
Führungshalterung 80x40 Aluminiumverpressung

Ref.: 106400 _ _

Soporte Esquina Aluminio
Corner Aluminium Support
Support Angle Aluminium
Eckenhalter Aluminium

Ref.: 106500_ _

Soporte Perfil 80x40 Aluminio
Aluminium Profile Support 80x40
Support Profil 80x40 Aluminium
Halterung Profil 80x40 Aluminium

Ref.: 106900 _ _

Soporte Guía Recto 80x40
Straight Support Guide 80x40
Glissière Support Droit 80x40
Gerade Führungshalterung 80x40

Ref.: 106199_ _

Soporte Guía 80x40 Extrusión Aluminio
Aluminium Extrusion Support Guide 80x40
Support Glissière 80x40 Extrusion Aluminium
Führungshalterung 80x40 Aluminiumextrusion

Ref.: 106600 _ _

Soporte L 80x40 Aluminio
Aluminium L Support 80x40
Support L 80x40 Aluminium
Halterung "L" 80x40 Aluminium

Ref.: 106300_ _

Pie 80x40 Aluminio
Aluminium Foot 80x40
Pied 80x40 Aluminium
Sockel 80x40 Aluminium

Ref.: 109300__

Soporte Pie 2 Agujeros 80x40
Support Foot 2 Holes 80x40
Support Pied 2 Trous 80x40
Sockelhalter 2 Öffnungen 80x40

Ref.: 109400__

Juego de Soportes Pie Esquinero 80x40
Corner Foot Support Kit 80x40
Kit Support Pieds Coin 80x40
Halterset Ecksockel 80x40

Ref.: 10620000

Soporte U 80x40 Aluminio
Aluminium U Support 80x40
Support U 80x40 Aluminium
Halter U 80x40 Aluminium

Ref.: 106700 _ _

Soporte T 80x40 Aluminio
Aluminium T Support 80x40
Support T 80x40 Aluminium
Halter T 80x40 Aluminium

Ref.: 112100 _ _

Juego Angular Articulado 80x40 Aluminio
Aluminium Angular Kit Articulated 80x40
Jeu Angulaire Articulé 80x40 Aluminium
Gelenkwinkel-Set 80x40 Aluminium

Ref.: 110500_ _

Brida 80x40 Aluminio
Aluminium 80x40 Flange
Bride 80x40 Aluminium
Aluminiumflansch 80x40

Ref.: 110600_ _

Brida Esquina 80x40 Aluminio
Aluminium 80x40 Corner Flange
Bride d'angle 80x40 Aluminium
Aluminium-Eckflansch 80x40

Ref.: 93030000_ _

Regleta Soporte Guía Zamac 80x40
Zamac Guide Support Reglet 80x40
Réglette Support Glissière Zamac 80x40
Leiste Halterung Führung Zamac 80x40

Ref.: 112200 _ _

Rótula de Estructura 80x40 Aluminio
Aluminium Structure Toggle 80x40
Rotule de Structure 80x40 Aluminium
Aluminium-Strukturgelenk 80x40

flat awning accessories
accessoires stores planes
Zubehör der flachen Markise

accesorios de toldo plano

Ref.: 1220_ _ _ _

Palillería
Little Profile
Croisillons
Palillería (Stangenmarkisen)

Ref.: 1225_ _ _ _

Palillería Vista Especial
Little Profile Special Sight
Croisillons Vue Spéciale
Palillería spezielle Sicht

Ref.: 1230_ _ _ _ _

Palillería Vista Doble
Double Sight Little Profile
Croisillons Vue Double
Palillería doppelte Sicht

Ref.: 100000 _ _

Tapón Palillería
Little Profile Plug
Cache Croisillons
Stopfen Palillería

Ref.: 100100_ _

Tapón Palillería Vista Especial
Little Profile Special Sight Plug
Cache Croisillons Vue Spéciale
Stopfen Palillería Spezielle Sicht

Ref.: 100200 _ _

Tapón Palillería Vista Doble
Double Sight Little Profile Plug
Cache Croisillons Vue Double
Stopfen Palillería doppelte Sicht

Ref.: 103000_ _

Polea Final
Final Pulley
Poulie Finale
Endlaufrolle

Polea Móvil Ref.: 102700_ _

Polea Móvil con rodamiento metálico Ref.: 104700_ _

Polea Móvil
Mobile Pulley
Poulie Mobile
Mobile Laufrolle

Polea Móvil con Rodamiento Metálico
Mobile Pulley with Metallic Bearing
Poulie Mobile avec Roulement Métallique
Mobile Laufrolle mit Metallwälzlager

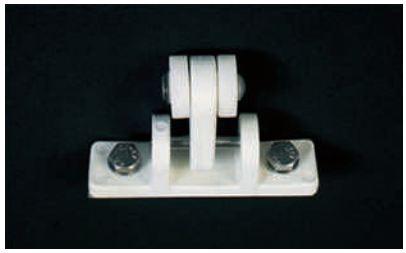

Polea Móvil con Regleta / Mobile Pulley with Reglet
Poulie Mobile avec Réglette / mobile Laufrolle mit Leiste

Ref.: 102800_ _

Con Rodamiento / with Bearing / avec Roulement / mit Metallwälzlager

Ref.: 105600_ _

Polea Móvil Doble / Double Mobile Pulley
Poulie Mobile Double / Doppelte Mobile Laufrolle

Ref.: 102900_ _

Con Rodamiento / with Bearing / avec Roulement / mit Metallwälzlager

Ref.: 105100_ _

(1 agujero) Ref.: 102000 _ _

(2 agujeros) Ref.: 102200 _ _

Carrucha Cuerda Simple (1 y 2 agujeros)
Simple String Reel (1 and 2 holes)
Tourniquet Corde Simple (1 et 2 trous)
Einfache Seilrolle (1 und 2 Öffnungen)

(1 agujero) Ref.: 102100 _ _

(2 agujeros) Ref.: 102300 _ _

Carrucha Cuerda Doble (1 y 2 agujeros)
Double String Reel (1 and 2 holes)
Tourniquet Corde Double (1 et 2 trous)
Doppelte Seilrolle (1 und 2 Öffnungen)

Polea Móvil con Alargador Mobile Pulley with Prolonger Poulie Mobile avec Rallonge mobile Laufrolle mit Verlängerung	Ref.: 105800 _ _ Ref.: 103200 _ _ Ref.: 103800 _ _	57,5 mm 87,5 mm 150 mm
Con Rodamiento / With Bearing avec Roulement / mit Metallwälzlager	Ref.: 105900 _ _ Ref.: 104800 _ _ Ref.: 104900 _ _	57,5 mm 87,5 mm 150 mm
Polea Móvil con Regleta y Alargador Mobile Pulley with Reglet and Prolonger Poulie Mobile avec Réglette et Rallonge Mobile Laufrolle mit Verlängerung und Leiste	Ref.: 109500 _ _ Ref.: 103300 _ _ Ref.: 103900 _ _	57,5 mm 87,5 mm 150 mm
Con Rodamiento / With Bearing avec Roulement / mit Metallwälzlager	Ref.: 105400 _ _ Ref.: 105500 _ _	87,5 mm 150 mm

Polea Final con Alargador Final Pulley with Prolonger Poulie Finale avec Rallonge Endlaufrolle mit Verlängerung	Ref.: 109700 _ _ Ref.: 103500 _ _ Ref.: 104100 _ _	57,5 mm 87,5 mm 150 mm
Polea Final con Regleta y Alargador Final Pulley with Reglet and Prolonger Poulie Finale avec Réglette et Rallonge Endlaufrolle mit Verlängerung und Leiste	Ref.: 109800 _ _ Ref.: 103600 _ _ Ref.: 104200 _ _	57,5 mm 87,5 mm 150 mm

Ref.: 109100 _ _

Atacuerdas / String Attaching
Crochet Attache Cordon / Festbinden der Seile

Ref.: 1425____

Perfil Cornisa Modelo Triana
Cornice Profile Model Triana
Profil Corniche Modèle Triana
Simsprofil Modell Triana

Ref.: 132060 _ _

Perfil Volante
Volant Profile
Profil Volant
Schwenkprofil

Ref.: 109000_ _

Atacuerdas de Pared
Wall String Attaching
Crochet Attache Cordon Mural
Festbinden der Seile

Ref.: 102400 _ _

Minipolea Móvil
Mini Pulley Mobile
Mini Poulie Mobile
Minilaufrolle Mobile

Ref.: 102500 _ _

Minipolea Móvil con Gancho Inox.
Mini Pulley Mobile with Stainless Hook
Mini Poulie Mobile avec Crochet Inox.
Minilaufrolle mit rostfreiem Haken

siste
masde
toldo
plano

El motorizado más robusto y versátil
The most robust and versatile powered version
Le store motorisé le plus robuste et polyvalent
Die robusteste und vielseitigste Motorisierung

Siplano Eléctrico 90x96/90x45/80x40

Características y aplicaciones

Sistema con aplicación para el montaje de toldo de dimensión grande.

Medidas máximas recomendadas por módulo: línea 6 m. y salida 10 m.

Guía y palillería de aluminio extrusionado (UNE-L337) la cual se monta la correa de transmisión dentada con las coronas de transmisión y retorno compuestas de poliamida y fi bra de vidrio.

Sistema de enganche de la correa a la polea de arrastre de fácil ensamblaje. (Patente Siplan).

Motorización y mecanización totalmente ocultas al ir por el interior del tubo de transmisión y la guía, montado todo de forma que las guías van en los extremos del toldo.

Sistema silencioso al no existir roces mecánicos.

Characteristics and aplications

Electric Siplan system with application for assembling awnings with large dimensions. Recommended maximum measurements per module: 6 m. line and 10 m. output extruded aluminium guide and grid (UNEL337) on which the toothed drive belt is mounted with the drive crowns and return made of polyamide and fi breglass.

Easy-assembly coupling system of the belt to the drive pulley. (Siplan Patent).

Motorisation and mechanisation completely hidden inside the transmission tube and guide, all mounted so that the guides are at the ends of the awning.

Silent system as there is no mechanical friction.

Caractéristiques et les usages

Système avec application pour le montage de store de grande dimension.

Dimensions maximales recommandées par module: Largeur 6 m et avancée 10 m.

Guide et croisillon en aluminium extrudé (UNEL337) Où se monte la courroie de transmission dentée avec les couronnes de transmission et le retour fabriqués en polyamide et en fi bre de verre.

Système d'accrochage de la courroie à la poulie motrice facile à assembler. (Brevet Siplan).

Motorisation et mécanisme entièrement dissimulés le tube de transmission et le guide passent par l'intérieur et l'ensemble est monté de façon à ce que les guides passent par les extrémités du store.

Système silencieux grâce à l'absence de frottements mécaniques.

Eigenschaften und Anwendungen

System für die Montage von großen Markisen.

Empfohlene maximale Maße pro Modul: 6 m Linie und 10 m Ausfahren.

Führung und Stangen aus extrudiertem Aluminium (UNEL337), mechanisiert per Pfette, Radkränze und Rücklauf aus Polyamid und Glasfaser.

Die Pfette kann leicht an die Zuglaufrolle angehängt werden. (Patent Siplan).

Mechanisierung und Motorisierung vollständig im Innern des Antriebsrohrs verdeckt; die Führungen verlaufen an den äußeren Enden der Markise.

Lautloses System ohne mechanische Reibungen.

LINEA TOLDO AWNING LINE - AUVENT EN LIGNE - LINIE DER MARKISE		
Ø70 **SALIDA (m)** PROJECTION AVANCÉE AUSFAHREN	5	10
LÍNEA HASTA 7 m. LINE UP TO 7 m. LIGNE JUSQU'À 7 m. LINIE BIS 7 m.	30/17	40/17
LÍNEA HASTA 12 m. LINE UP TO 12 m. LIGNE JUSQU'À 12 m. LINIE BIS 12 m.	70/17	85/17

Ref.: 1155_ _ _ _

Correa Dentada
Dented belt

Courroie Dentée
Pfette

Ref.: 1168_ _ _ _

Kit Adaptadores 80x40
80x40 Adapters kit
Jeu Adaptateurs 80x40
Kit Adapter 40x80

Ref.: 1169_ _ _ _

Kit Adaptadores 90x45
90x45 Adapters kit
Jeu Adaptateurs 90x45
Kit Adapter 45x90

Ref.: 1170_ _

Conjunto Motor 90x96 (incluye escuadras y casquillos)
Kit Motor 90x96 (valve holders included)
Ensemble Moteur 90x96 (comprend équerres et douilles)
Motoreinheit 90x96 (inkl. Winkel und Buchsen)

Ref.: 1310_ _ _ _

Guía 80x40x2
Guide 80x40x2
Glissière 80x40x2
Führung 80x40x2

Ref.: 1410_ _ _ _

Guía Sferic 90x45
Sferic Guide 90x45
Glissière Sferic 90x45
Führung Sferic 90x45

Ref.: 1445_ _ _ _

Guía Sferic 90x96
Sferic Guide 90x96
Glissière Sferic 90x96
Führung Sferic 90x96

Ref.: 1400_ _ _ _

Perfi l de Transmisión Ø76
Transmision Profi le Ø76
Profi l de Transmission Ø76
Antriebsprofi l Ø76

Siplano Eléctrico

Despiece - Siplano parts - Pièces de Siplano - Komponenten der Siplano

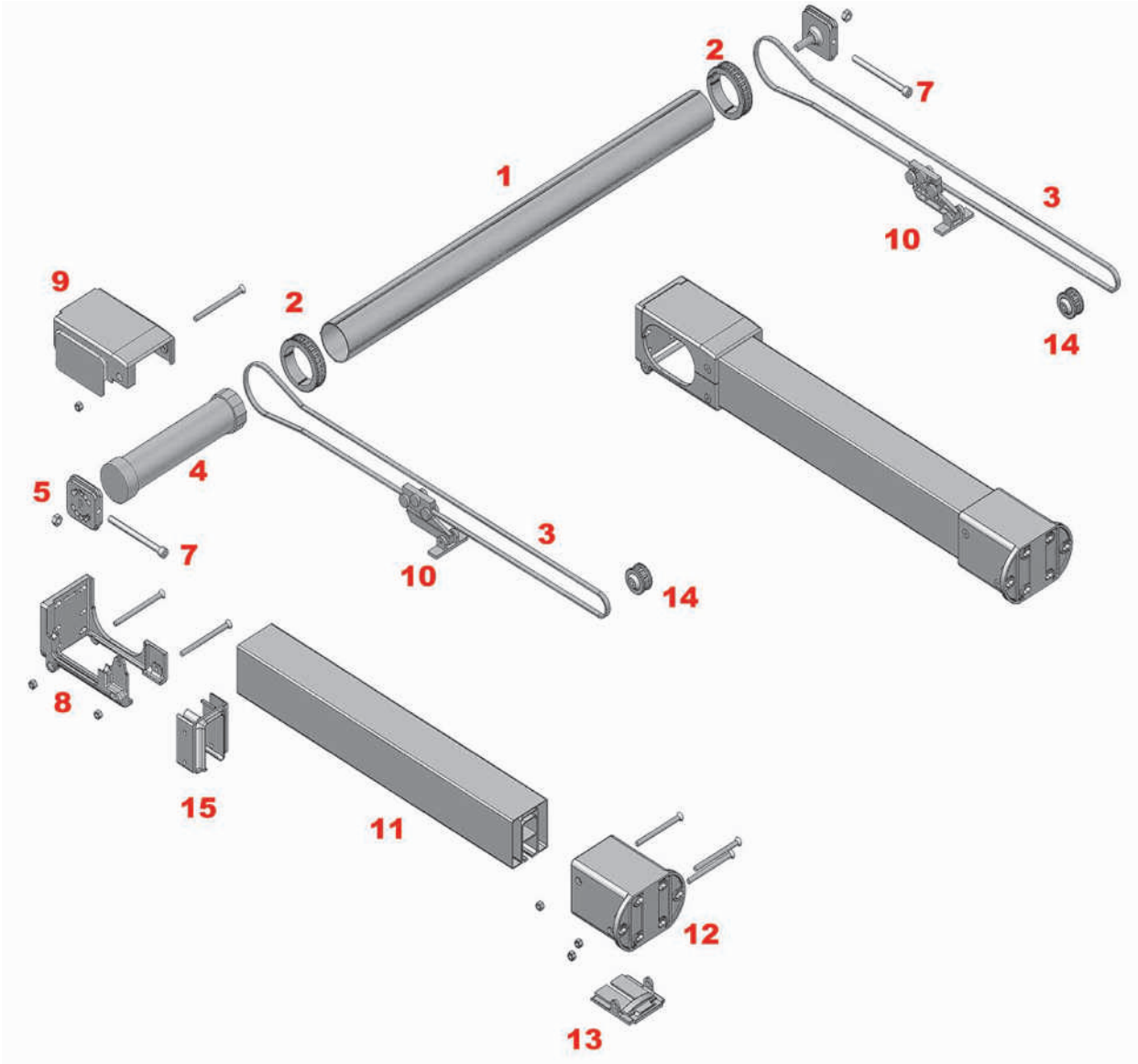

1: Tubo de transmisión
2: Polea de transmisión
3: Correa
4: Motor
5: Acople motor
6: Acople punta
7: Tornillo para el tensado
8: Soporte motriz
9: Tapa soporte motriz
10: Polea de arrastre
11: Guía (90x96, 90x45 y 80x40)
12: Soporte retorno
13: Tapa soporte retorno
14: Polea de retorno
15: Embudo (90x45 y 80x40)

1: Transmision tube
2: Transmision pulley
3: Belt
4: Motor
5: Motor coupling
6: Point coupling
7: Tensioning screw
8: motor support
9: Motor support cap
10: Trailing pulley
11: Guide (90x96, 90x45 and 80x40)
12: Return support
13: Return support cap
14: Return pulley
15: Funnel (90x45 and 80x40)

1: Tube de transmission
2: Poulie de transmission
3: Courroie
4: Moteur
5: Raccord machine
6: Raccord pointe
7: Vis pour la tension
8: Support moteur
9: Cache support moteur
10: Poulie d'entraînement
11: Glissière (90x96, 90x45 et 80x40)
12: Support retour
13: Cache support retour
14: Poulie de retour
15: Embout (90x45 et 80x40)

1: Antriebsrohrs
2: Laufrolle
3: Pfette
4: Motor
5: Motorankopplung
6: Stiftankopplung Stift
7: Spannschraube
8: Antriebshalterung
9: Abdeckung der Antriebshalterung
10: Zuglaufrolle
11: Führung (90x96, 90x45 y 80x40)
12: Rücklaufhalterung
13: Abdeckung der Rücklaufhalterung
14: Rücklaufrolle
15: Trichter (90x45 y 80x40)

Siplano Eléctrico 80x40

Mecanización oculta y silenciosa
Hidden and silent mechanisation
Mécanisme invisible et silencieux
Verdeckte und lautlose Mechanisierung

Características y aplicaciones

Sistema con aplicación para el montaje de toldo de dimensión grande.

Medidas máximas recomendadas por módulo: línea 6 m. y salida 9 m.

Guía y palillería de aluminio extrusionado (UNE-L337) la cual se mecaniza con correa dentada y coronas de transmisión y retorno compuestas de poliamida y fi bra de vidrio.

Sistema de enganche de la correa a la polea de arrastre de fácil ensamblaje. (Patente Siplan).

Mecanización totalmente oculta al ir por el interior de la guía.

Sistema silencioso al no existir roces mecánicos.

Characteristics and aplications

System with application in high dimensions awning assembling.

Maximum dimensions recommended per module: length 6 m. and projection 9 m.

Guide and little profi le made of extruded aluminium (UNE L-337) mechanized with dented belt and transmission and return crown made of polyamide and glass fi bre.

Easy assembling system for jointing the belt to the pulley to trailing (Patented).

The mechanization is totally occult because is covered for the guide.

It's a very silent system to avoid the mechanical friction.

Caractéristiques et les usages

Système applicable pour le montage de store de grande dimension.

Mesures maximales recommandées par module : ligne 6 m. et avancée 9 m.

Glissière et croisillons en aluminium extrudé (UNE-L337) mécanisée par une courroie dentée et des couronnes de transmission et de retour composées de polyamide et fi bre de verre.

Système d'attelage de la courroie à la poulie d'entraînement facile à assembler. (Brevet).

Mécanisation totalement dissimulée à l'intérieur de la glissière.

Système silencieux en raison d'absence de frottements mécaniques.

Eigenschaften und Anwendungen

System für die Montage von großen Marki8sen.

Empfohlene maximale Maße pro Modul: 6 m Linie und 9 m Ausfahren.

Führung und Stangen aus extrudiertem Aluminium (UNE-L337), mechanisiert per Pfette, Radkränze und Rücklauf aus Polyamid und Glasfaser.

Die Pfette kann leicht an die Zuglaufrolle angehängt werden. (Patent Siplan).

Die Mechanisierung im Innern der Führung ist vollständig verdeckt.

Lautloses System ohne mechanische Reibungen.

Ref.: 1155_ _ _ _

Correa Dentada
Dented Belt
Courroie Dentée
Pfette

Ref.: 1400_ _ _ _

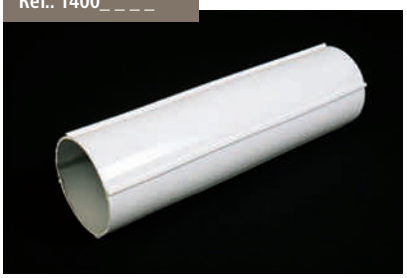

Perfi l de Transmisión Ø76
Transmision Profi le Ø76
Profi l de Transmission Ø76
Antriebsprofi l Ø76

Ref.: 1310_ _ _ _

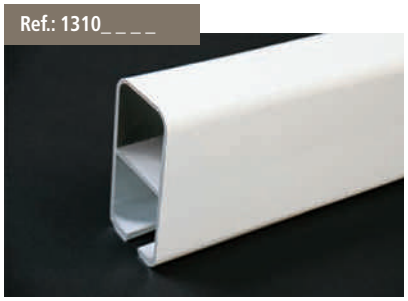

Guía 80x40x2
Guide 80x40x2
Glissière 80x40x2
Führung 80x40x2

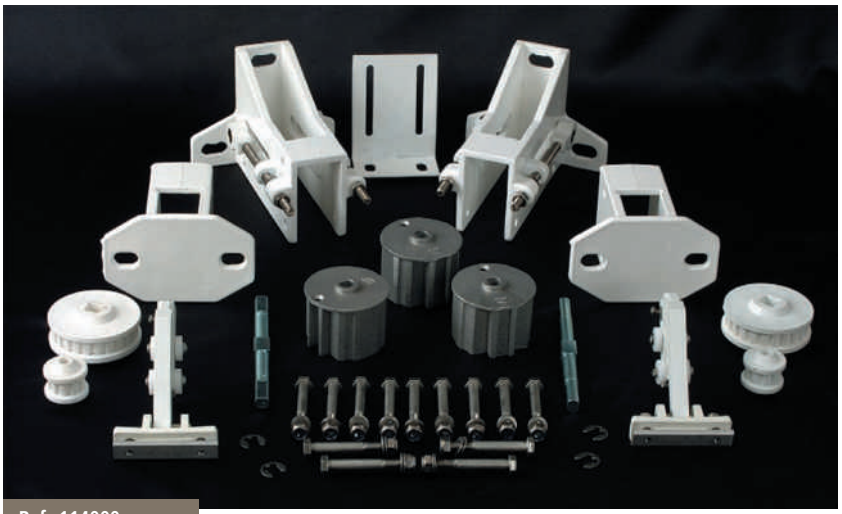

Ref.: 114000_ _

Conjunto Motor 80 (incluye escuadras y casquillos)
Kit Motor 80 (valve holders included)
Ensemble Moteur 80 (comprend équerres et douilles)
Motoreinheit 80 (inkl. Winkel und Buchsen)

LINEA TOLDO AWNING LINE - AUVENT EN LIGNE - LINIE DER MARKISE		
Ø70 SALIDA (m) PROJECTION AVANCÉE AUSFAHREN	5	10
LÍNEA HASTA 7 m. LINE UP TO 7 m. LIGNE JUSQU'À 7 m. LINIE BIS 7 m.	30/17	40/17
LÍNEA HASTA 12 m. LINE UP TO 12 m. LIGNE JUSQU'À 12 m. LINIE BIS 12 m.	70/17	85/17

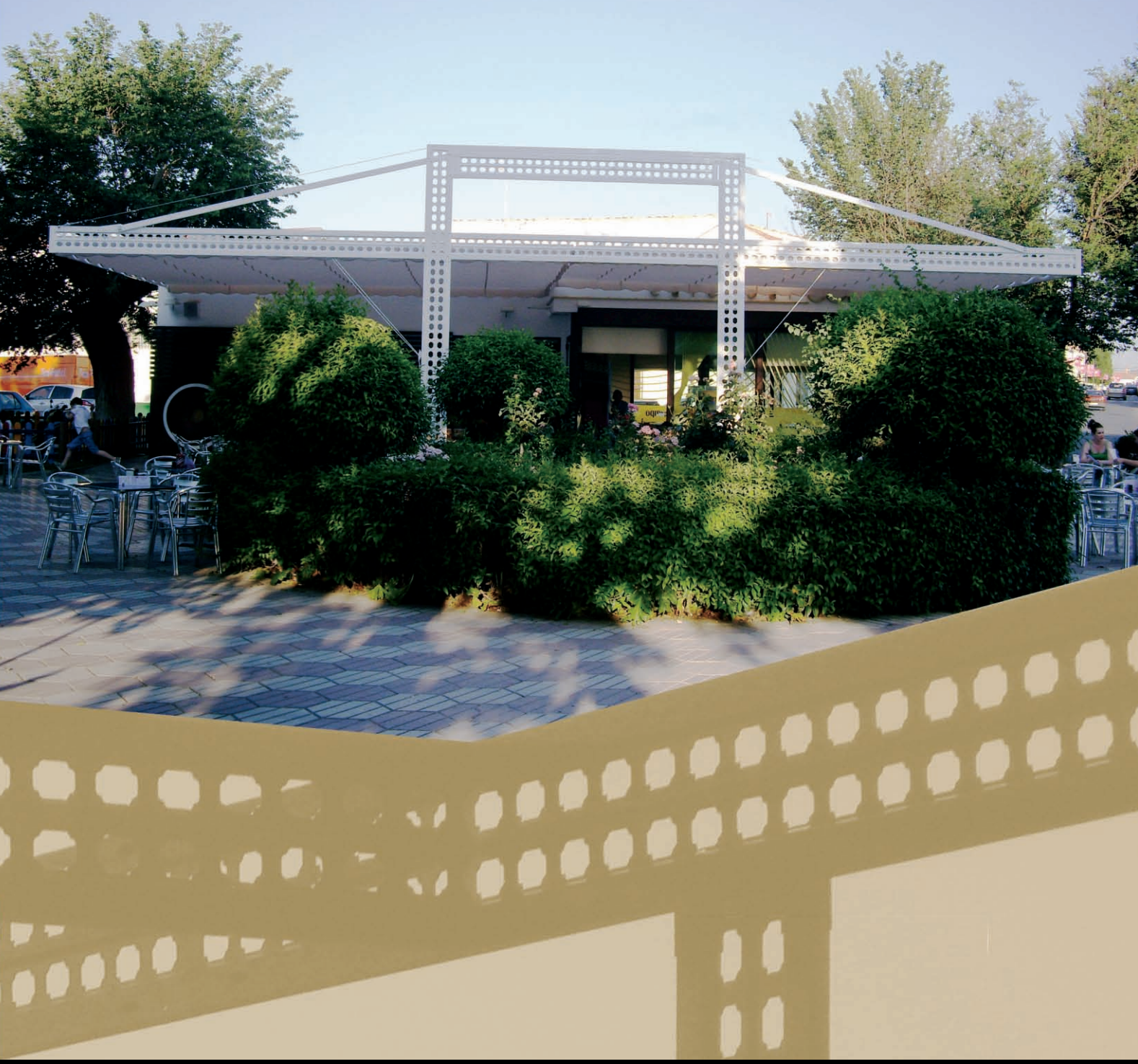

Cercha Compacta

Pensada para grandes espacios
Designed for large spaces
Conçu pour les grands espaces
Für große Flächen

Características y aplicaciones

Modelo ideal para el montaje de toldos de dimensiones muy grandes (más de 7 mts.) entreparedes y que no se puedan poner pies de sujección.

Cercha de muy fácil ensamblaje y montaje.

Medida máxima recomendada por cercha compacta: 14 m.

Este modelo se puede motorizar con nuestro sistema si utilizamos guía y perfil 80x40 con una salida máxima de 9 m..

Characteristics and aplications

Specially designed for very high dimension awnings assembling (more than 7 m.) among wall, where it's not possible to use subjection feet.

Very easy assembling and mounting joist.

Maximum dimension recommended compact joist: 14 m.

This model can be motorized with our system by using guide and profile 80x40 up to 9 m. of maximum projection.

Caractéristiques et les usages

Modèle idéal pour le montage des stores de très grandes dimensions (plus de 7 m.) entre murs et auxquels on ne peut pas mettre de pieds de fi xation.

Cintre très facile à assembler et à monter.

Dimension maximun recommandée pour cintre compacte: 14 m.

Ce modèle peut être motorisé si nous utilisons une glissière et un profil 80x40.

Eigenschaften und Anwendungen

Ideal für die realisierung von sehr grossen Beschattungen von über 7m freie Fläche und dort wo keine Zwischen- stützen möglich oder erwünscht sind.

Einfach zu montieren.

Empfohlenes maximales Maß für kompakten Bogen: 14 m.

Dieses Modell kann man mit unserem System motorisieren, wenn wir Führung und Profil 80x40 mit einem maximalen Ausfahren von 9 m anwenden.

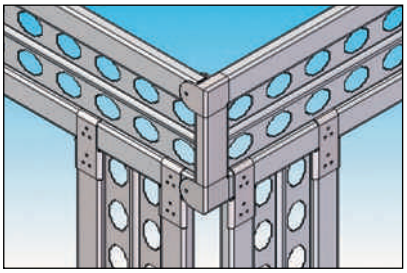

Opción de montaje 1
Assembly option 1
Option de montage 1
Montageoption 1

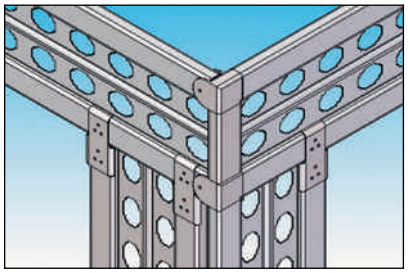

Opción de montaje 1
Assembly option 1
Option de montage 1
Montageoption 1

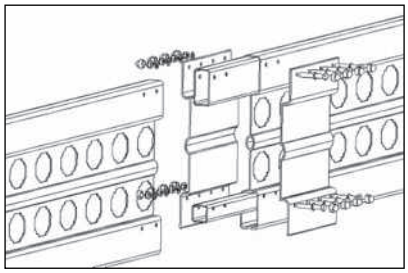

Empalme
Truss
Raccordement
Verbindung

Ref.: 2790_ _ _ _

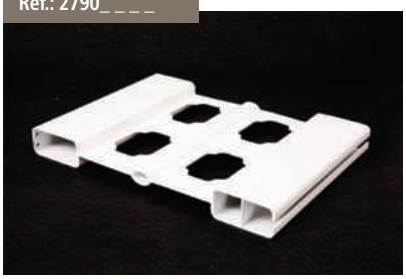

Cercha Compacta Guía
Compact Joist Guide
Cintre Glissière Compacte
Kompakte Bogenführung

Ref.: 2791_ _ _ _

Cercha Compacta Perfi l
Joist Compact Profi le
Cintre Profi l Compacte
Kompaktes Bogenprofi l

Ref.: 279200 _ _

Juego Placas Laterales Cercha Compacta 80x40
Lateral Plates Kit for Compact Joist 80x40
Jeu Plaques Llatérales Cintre Compacte 80x40
Set Seitenplatten kompakter Bogen 80x40

Ref.: 279300_ _

Juego Adaptadores Verticales Cercha Compacta
Vertical Adapters Kit for Compact Joist
Jeu Adaptateurs Verticaux Cintre Compacte
Set vertikale Adapter kompakter Bogen

Ref.: 16040050

Empalme Cercha Compacta Perfi l
Compact Truss Splice Profi le
Treillis Compact Épissage Profi l
Verbindung Profi l Kompakter Bogen

Ref.: 16010050

Empalme Cercha Compacta Guía
Compact Truss Splice Guide
Treillis Compact Glissière d'épissage
Verbindung Kompakte Bogenführung

siste
masde
toldo
plano

Espacio protegido
Protected space
Espace protégé
Geschützter Raum

Cortavientos

Características y aplicaciones

Sistema complementario para toldos planos como cerramiento y todas las utilidades de un toldo vertical.

Se compone de un perfil-guía en U y un perfi l de carga con un pestillo, el perfil-guía lleva una cinta guarda polvo para evitar el roce entre los dos perfi les.

También puede montar el perfi l intermedio que le da rigidez.

Characteristics and aplications

System that complements free standing awning as closing. With all the utilities of a vertical awning.

Composed by a guide-profile U and a load profi le with a bolt. The guide-profile has a dust cover ribbon to avoid the friction between both profi les.

Also can assembly with intermediate profi le that gives it infl exibility.

Caractéristiques et les usages

Système complémentaire pour stores planes comme fermeture et toutes les utilités d'un store vertical.

Il est composé d'un profil-glissière en U et d'un profi l de charge avec verrou, le profil-glissière comporte une bande cache-poussière pour éviter le frottement entre les deux profi ls.

Peut également monter le profi l intermédiaire qui lui donne de la rigidité.

Eigenschaften und Anwendungen

Zusätzliches System für fl ache Markisen wie Abdeckung und alle Verwendungsmöglichkeiten einer vertikalen Markise.

Es besteht aus einer U-Führung und einem Ladeprofil mit Riegel; die Führung hat einen Überzug, der die Reibung zwischen den zwei Profi len vermeidet.

Man kann auch das Zwischenprofi l zwecks Straffheit montieren.

Cortavientos

Despiece - Cortavientos parts - Pièces de Cortavientos - Komponenten der Cortavientos

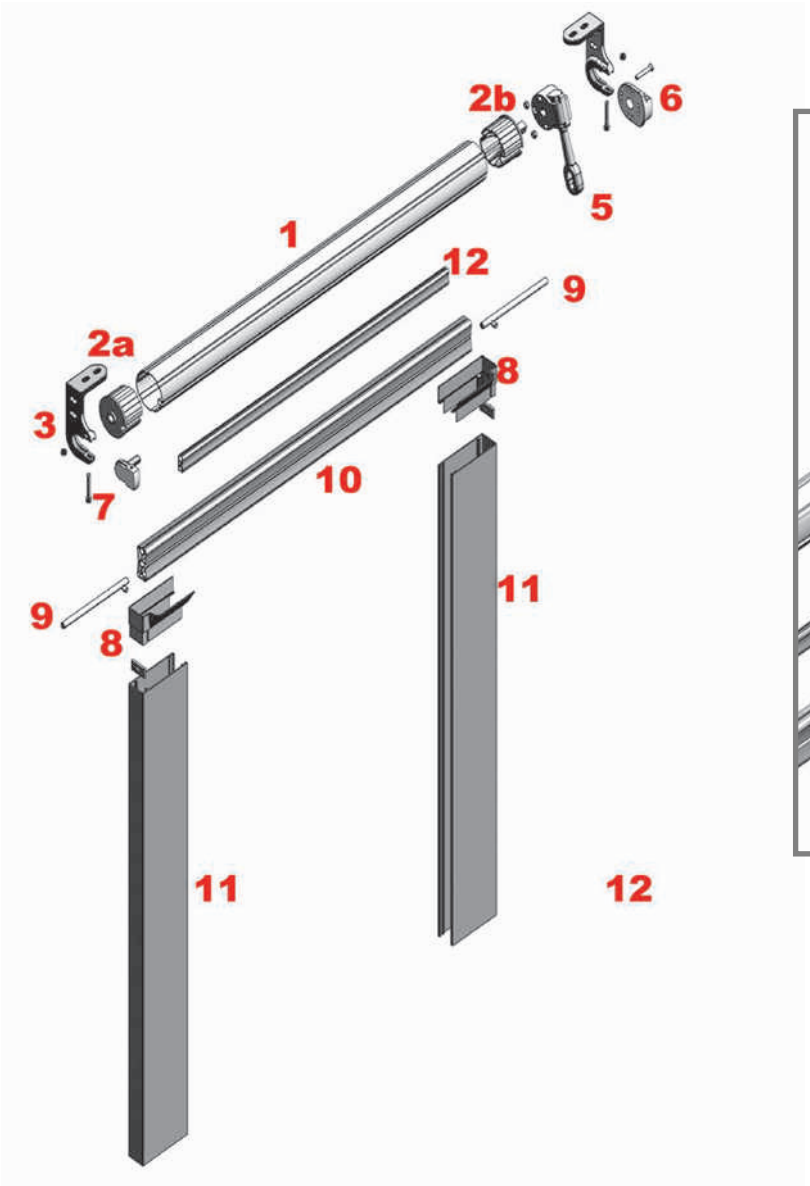

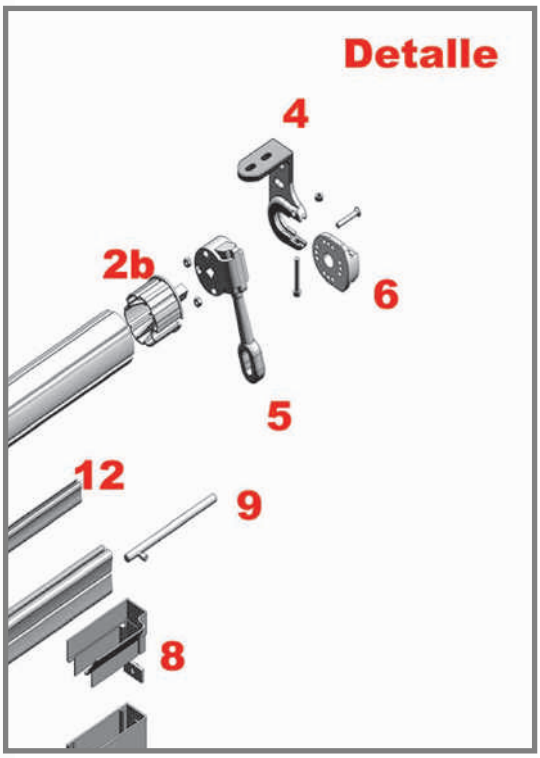

1: Tubo de enrolle
2a: Casquillo sin punta
2b: Casquillo máquina
3: Soporte almagro izquierdo
4: Soporte almagro derecho
5: Máquina
6: Acople máquina
7: Acople punta
8: Embudo
9: Pestillo
10: Perfi l carga cortavientos
11: Perfi l guía cortavientos
12: Perfi l intermedio cortavientos

1: Rolling tube
2a: Valve holder without point
2b: Machine valve holder
3: Left Almagro support
4: Right Almagro support
5: Machine
6: Machine coupling
7: Point coupling
8: Funnel
9: Lock
10: Cut wind load profi le
11: Cut wind guide profi le
12: Cut wind intermediate profi le

1: Tube d'enroulement
2a: Douille sans pointe
2b: Douille machine
3: Support almagro gauche
4: Support almagro droit
5: Machine
6: Raccord machine
7: Raccord pointe
8: Embout
9: Verrou
10: Profil Charge Coupe-vent
11: Profil Glissière Coupe-vent
12: Profil Intermédiaire Coupe-vent

1: Tuchwalze
2a: Buchse ohne Stift
2b: Maschinenbuchse
3: Linke Almagrohalterung
4: Rechte Almagrohalterung
5: Getriebe
6: Ankopplung Getriebe
7: Stiftankopplung
8: Trichter
9: Riegel
10: Windschutz-Ladeprofil
11: Profi l Windschutzführung
12: Windschutzzwischenprofi l

Ref.: 220300_ _

Juego Soportes Almagro
Almagro Support Kit
Jeu de Supports Almagro
Set Almagrohalterungen

Ref.: 220000_ _

Juego Embudos Guía Cortavientos
Cut Wind Funnels Kit
Jeu Embouts Glissière Coupe-vent
Set Trichter Windschutzführung

Ref.: 2300_ _ _ _

Perfil Guía Cortavientos
Cut Wind Guide Profile
Profil Glissière Coupe-vent
Profil Windschutzführung

Ref.: 2310_ _ _ _

Perfil Carga Cortavientos
Cut Wind Load Profile
Profil Charge Coupe-vent
Windschutzladeprofil

Ref.: 2305_ _ _ _

Perfil Intermedio Cortavientos
Cut Wind Intermediate Profile
Profil Intermédiaire Coupe-vent
Windschutzzwischenprofil

Ref.: 22040000

Tope Cortavientos
Cut Wind Deadline
Butoir Coupe-vent
Windschutzanschlag

Ref.: 22020000

Pestillo Cortavientos Inox
Inox Cut Wind Lock
Verrou Coupe-vent Inox
rostfr. Windschutzriegel

Ref.: 22010000

Cinta Guardapolvo
Dust Cover Ribbon
Bande Cache-poussière
Überzug

siste masde toldo plano

Sencillo y funcional
Simple and functional
Simple et fonctionnel
Einfach und funktionsorientiert

Siplano 51 x 51

Características y aplicaciones

Sistema con aplicación en el montaje de toldos de dimensiones grandes que necesitan estructura.

Gran facilidad de montaje de la estructura, gracias a la gran variedad de piezas que posibilitan la adaptación a cualquier tipo de montaje.

En este modelo no recomendamos límite en la línea ya que podremos llegar donde necesitemos solo aumentando las piezas y perfi les necesarios.

Salida máxima recomendada por módulo:
Guía 65x35
Línea 6 m.
Salida 4 m.

Este tipo de toldo no se puede motorizar.

Perfi les fabricados con aluminio extrusionado (UNE L-337).

Accesorios fabricados en aluminio o en poliamida con fi bra de vidrio.

Characteristics and aplications

System with application in high dimensions awning assembling that needs structure.

Easy assembling of the structure, due to high variety of components that makes possible to use in every mounting type.

There is no limit recommended for line. Every length is possible by adding the necessaries profi les and pieces.

Maximum projection recomended for each module:

Guide 65x35
Maximum length 6 m.
Projection 4 m.

This type of awning could not be motorized.

Profi les made of extruded aluminium (UNE L-337).

Accessories made of aluminium, polyamide or glass fi bre.

Caractéristiques et les usages

Système applicable dans le montage des store de grandes dimensions qui ont besoin d'une structure.

Structure très facile à monter, grâce à la grande variété des pièces qui permettent l'adaptation à tout type de montage.

Dans ce modèle nous ne recommandons pas une limite dans la ligne car c'est seulement en augmentant les pièces et les profi ls nécessaires que nous pourrons arriver là où nous voulons.

Avancée maximum recommandée par module:

Glissière 65x35
Ligne 6 m.
Avancée 4 m.

Ce type de store ne peut pas être motorisé.

Profi ls fabriqués en aluminium extrudé (UNE L-337).

Accessoires fabriqués en aluminium ou polyamide avec fi bre de verre.

Eigenschaften und Anwendungen

System für die Montage von großen Markisen, die Struktur Benötigen.

Die Struktur ist dank der Vielfalt an Teilen sehr einfach zu montieren, die sich an jede Art von Montage anpassen.

Bei diesem Modell empfehlen wir kein Limit bei der Linie, da wir nur die Teile und erforderlichen Profi le aufstocken müssen, um dahin zu kommen, wo wir hinwollen.

Empfohlenes maximales Ausfahren pro Modul: :

65x35: Führung
6 m Linie
Ausfahren 4 m.

Diese Art von Markisen kann man nicht motorisieren.

Profi le hergestellt mit extrudiertem Aluminium (UNE, L-337).

Zubehör hergestellt aus Aluminium oder Polyamid mit Glasfaser.

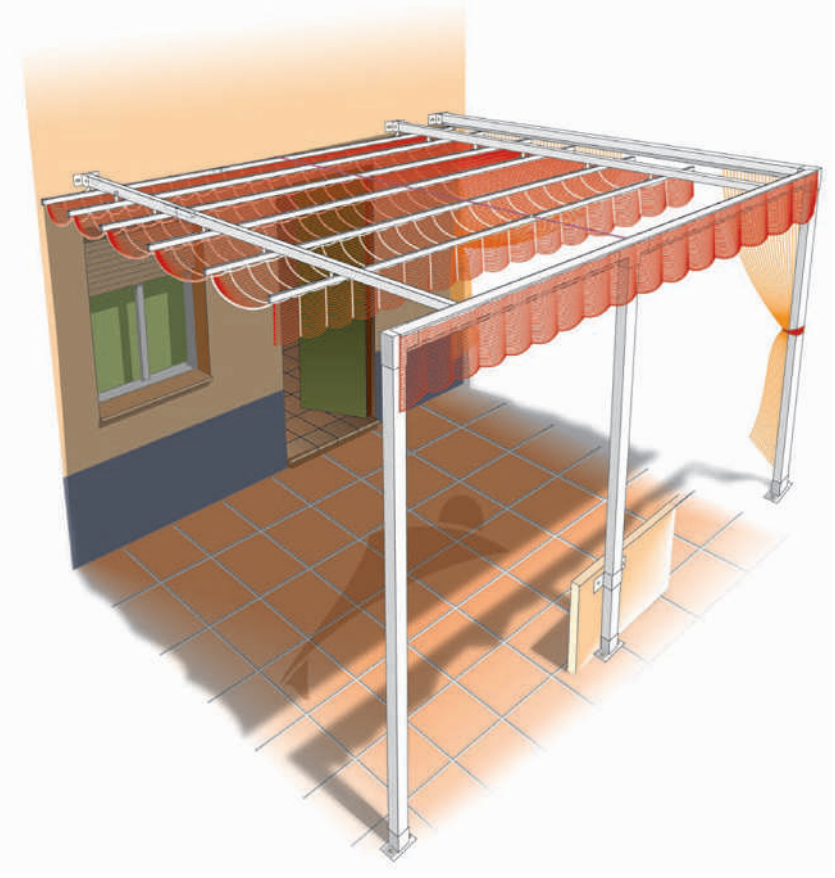

2 agujeros / holes / trous / Öffnungen. Ref.: 116100_ _

3 agujeros / holes / trous / Öffnungen. Ref.: 116000_ _

Pie 51x51 Aluminio (2 y 3 agujeros)
Aluminium 51x51 Foot (2 and 3 holes)
Pied 51x51 Aluminium (2 et 3 trous)
Aluminiumsocken 51x51 (2 und 3 Öffnungen)

2 agujeros / holes / trous / Öffnungen. Ref.: 117100_ _

3 agujeros / holes / trous / Öffnungen. Ref.: 117200_ _

Pie 51x51 Poliamida (2 y 3 agujeros)
Polyamide 51x51 Foot (2 and 3 holes)
Pied 51x51 polyamide (2 et 3 trous)
Polyamidsockel 51x51 (2 und 3 Öffnungen)

Aluminio / Aluminium / Aluminium / Aluminium. Ref.: 116400_ _

Poliamida / Polyamide / Polyamide / Polyamid. Ref.: 117400_ _

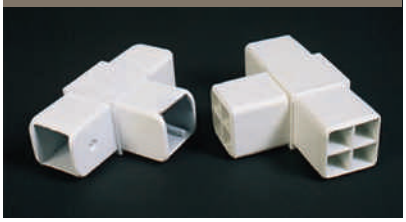

Soporte T Aluminio / Poliamida
Aluminium / Polyamide T Support
Supports T Aluminium / Polyamide
Aluminium-/Polyamidhalterung "T"

Aluminio / Aluminium / Aluminium / Aluminium. Ref.: 116500_ _

Poliamida / Polyamide / Polyamide / Polyamid. Ref.: 117500_ _

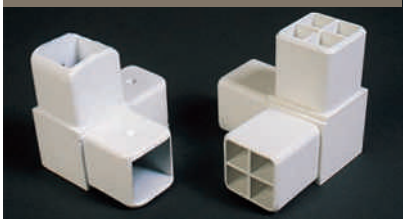

Angular Triple Aluminio / Poliamida
Aluminium / Polyamide Triple Angular
Angulaire Triple Aluminium / Polyamide
Dreifacher Aluminium-/Polyamidwinkel

Ref.: 1500_ _ _ _

Perfil 51x51x2
Profile 51x51x2
Profil 51x51x2
Profil 51x51x2

Ref.: 1510_ _ _ _

Perfil 51x51x2 Cortinero
Curtain Profile 51x51x2
Profil 51x51x2 Tringle
Oberschienenprofil 51x51x2

Ref.: 117800 _ _

Brida Poliamida
Polyamide Flange
Bride Polyamide
Polyamidflansch

Ref.: 116600 _ _

Brida 51x51 Aluminio
Aluminium Flange 51x51
Bride 51x51Aluminium
Aluminiumflansch 51x51

Ref.: 116700 _ _

Brida 51x51 Esquina Aluminio
Corner Aluminium 51x51 Flange
Bride 51x51 Angle Aluminium
Aluminium-Eckflansch 51x51

Ref.: 1205 _ _ _ _

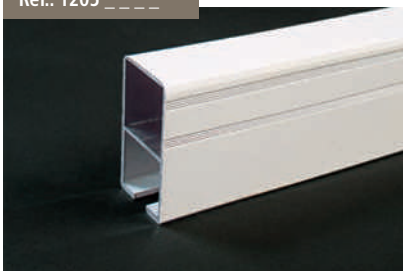

Guía 65x35
Guide 65x35
Glissière 65x35
Führung 65x35

Aluminio / aluminium / aluminium / aluminium. Ref.: 116300_ _

Poliamida / Polyamide / Polyamide / Polyamid. Ref.: 117300_ _

Soporte L Aluminio / Poliamida
Aluminium / Polyamide L Support
Supports L Aluminium / Polyamide
Halterung "L" Aluminium/Polyamid

Aluminio / aluminium / aluminium / aluminium. Ref.: 106000_ _

Poliamida / Polyamide / Polyamide / Polyamid. Ref.: 107000_ _

Soporte Guía 65x35
Support Guide 65x35
Support Glissière 65x35
Führungshalterung 65x35

Ref.: 100300 _ _

Tapón 51x51
Polyamide Plug 51x51
Cache 51x51
Stopfen 51x51

miscellaneous accessories
accessoires divers
verschiedenes zubehör

accesorios varios

Ref.: 200000__

Soporte Carril Colgantín
Hanging Rail Support
Support Rail Suspendu
Hängeschienenhalterung

Ref.: 790500_ _

Regleta Cazorla Zamac (con tornillo) bolsa 20 uds.
Zamac Cazorla Reglet (with screw) pack 20 uds.
Réglette Cazorla Zamac (avec vis) sac 20 unités.
Leiste Cazorla Zamac (mit Schraube) Tüte 20 Einheiten

Ref.: 93030000_ _

Regleta Soporte Guía Zamac 80x40
Zamac Guide Support Reglet 80x40
Réglette Support Glissière Zamac 80x40
Leiste Halterung Führung Zamac 80x40

Ref.: 790400_ _

Regleta SP Zamac (con tornillos)
Zamac SP Reglet (with screws)
Réglette SP Zamac (avec vis)
SP-Leiste Zamac (mit Schrauben)

(Ø60) Ref.: 790300_ _

Tornillo Sujetalonas
Screw Fixes Canvas
Vis Fixation Toile
Planenbefestigungsschraube

Ref.: 480600_ _

Juego Soportes Techo T-VI
T-VI Ceiling Supports Kit
Kit Jeu de Supports de Toit T-VI
Set Dachhalterungen T-VI

Blanca: Ref.: 20010001_ _
Zincada: Ref.: 20010000_ _

Polea Carril Cortina
Curtain Rail Pulley
Poulie Rail Rideau
Laufrolle Oberschiene

blanda/soft/romali/mole Ref.: 790100_ _
dura/hard/dur/duro Ref.: 790200_ _

Varilla Vaina
Wand Sheat
Tige Gaine
Stange

Ref.: 160200_ _

Empalme Palillería
Splice
Raccordement Croisillons
Verbindung Palillería

Ref.: 160000_ _

Empalme Guía 65x35
Guide Splice 65x35
Raccordement Glissière 65x35
Führungsanschluss 65x35

Ref.: 160100_ _

Empalme Guía 80x40x2 / 95x40
Guide Splice 80x40x2 / 95x40
Raccordement Glissière 80x40x2 / 95x40
Führungsanschluss 80x40x2 / 95x40

Ref.: 211060

Carril Cortina
Curtain Rail
Rail Rideau
Oberschiene

Ref.: 17300050_ _

Empalme Guía motorizada 90x45
Guide Splice 65x35
Raccordement Glissière 65x35
Motorisierter Führungsanschluss 90x45

Ref.:17400050_ _

Empalme Guía y perfil 90x96
Guide Splice and profil 90x96
Raccordement Glissière et profile 90x96
Führungsanschluss und Profil 90x96

Ref.: 17200050

Empalme perfil 90x45 / Guía larguero 90x55
Guide Splice 90x45
Raccordement Glissière 90x45
Führungsanschluss 90x45

FÁBRICA

Ctra. La Luisiana - El Campillo, km. 2
41430 La Luisiana (Sevilla)

DELEGACIÓN SEVILLA

Ctra. Sevilla - Málaga, km. 4,200
Políg. Ind. Bansur, nave 6
41500 ALCALÁ DE GUADAÍRA (Sevilla)
Teléfono (+34) 95 563 11 32
Fax (+34) 95 563 13 87
comercial@siplan.com
siplan@siplan.com

DELEGACIÓN ZARAGOZA

Avda. de Los Ángeles, 6-8
Políg. Ind. Centrovía
50196 LA MUELA (Zaragoza)
Teléfono (+34) 976 14 45 54
Fax (+34) 976 14 44 47
siplanzaragoza@siplan.com

www.miracreativa.com Dep. Legal: SE 617-2012

UNIÓN EUROPEA
Fondo Europeo
de Desarrollo Regional
Una manera de hacer Europa